Schéma général – Générateur OCD

Oceanic

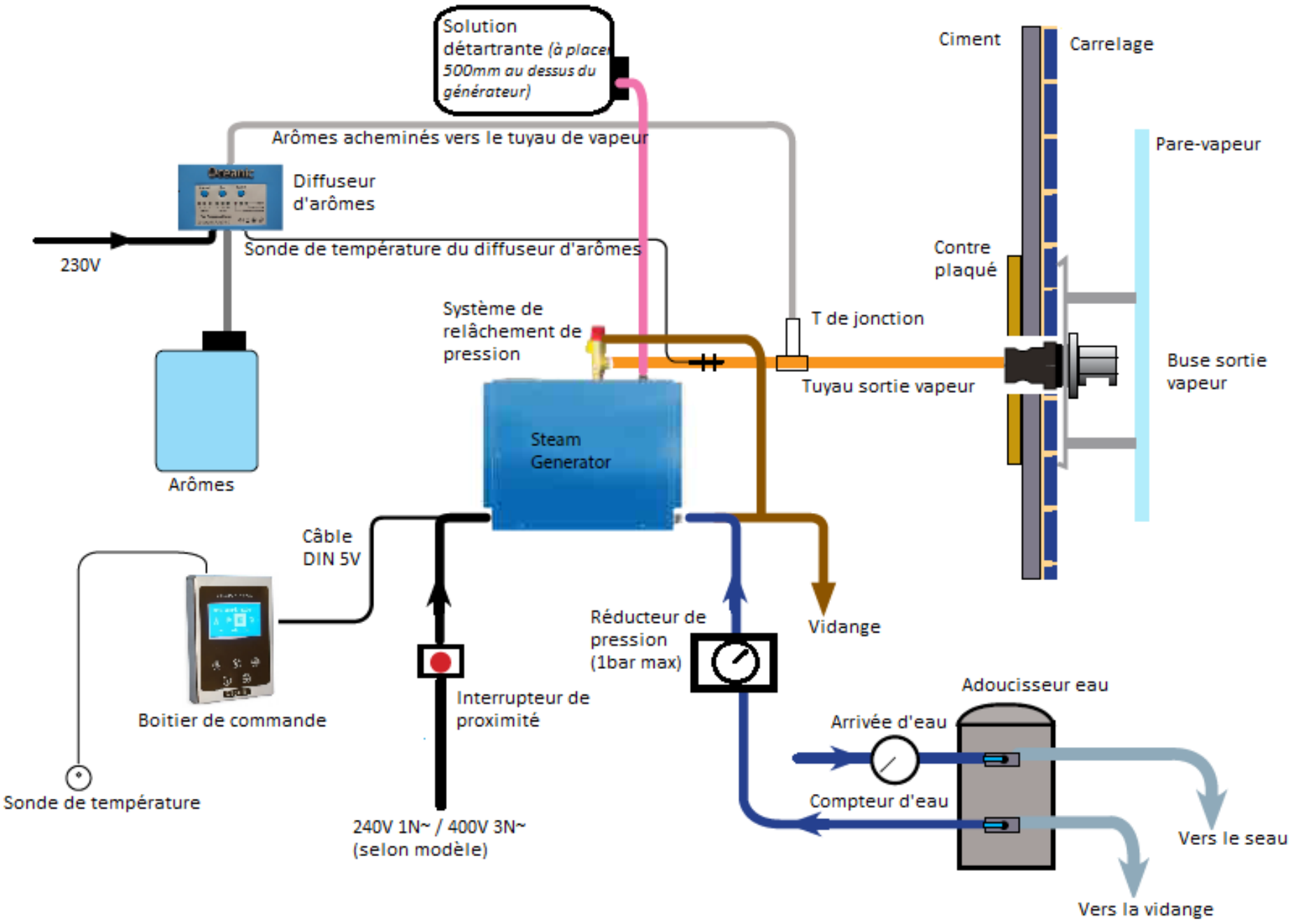

Schéma général – Générateur OCD

Oceanic

-Le tuyau d'alimentation en eau et le tuyau de vapeur doivent se conformer aux normes locales.

- L’arrivée d’eau doit avoir une pression de 1bar.

- Raccorder la valve d’arrivée d’eau du générateur à l’arrivée d’eau principale avec un flexible (Ø ½")

- La buse de vapeur et le tuyau en cuivre doivent avoir le même diamètre. Si le tuyau mesure plus de 3 mètres, il doit être isolé. Notez que parfois, il sera nécessaire de raccorder un tuyau à la valve de pression afin de diriger le flux de vapeur vers une direction sans risque.

- Connecter la vidange à un tuyau approprié en cuivre, avec raccords appropriés. L’eau sortira à 80ºC – il est impératif que vos tuyaux soient en cuivre, pour supporter cette température.

Schéma général – Générateur OCD

Oceanic

N°	Pièce	Description	Inclus
1	Tuyau d'arrivée d'eau	Tuyau en cuivre ½" - Pression Max. Recommandée : 1Bar	Non
2	Réducteur de pression	1 bar maximum	Non
3	Conduit d'évacuation anti-reflux de machine à laver	Le tuyau de vidange et celui de relâchement de pression y seront reliés - doit résister à 80ºC	Non
4	Tuyau de vidange	Tuyau en cuivre ¾" - doit résister à 80ºC	Non
5	Tuyau évacuation pression/condensation	Tuyau en cuivre ½" - doit résister à 80ºC	Non
6	Arrivée du mélange pour détartrage	Le tuyau flexible en silicone est maintenu avec un collier de câblage	Oui
7	Pompe à détartrage	Pompe le mélange détartrant depuis une cuve (8) et l'emmène dans le générateur	Oui
8	Cuve contenant le mélange détartrant	Grande cuve contenant la solution détartrante	Optionnel (120L)
9	Valve de relâchement de pression	Fonctionne si la pression dans la cuve dépasse les 1,2kg/cm²	Oui
10	Raccord T en laiton	Raccord sortie de vapeur : ¾" à ¾" Raccord tuyau relâchement pression : ¾" à ½"	Oui
11	T en laiton ¾"	Raccord ¾" pour la seconde sortie de vapeur	Oui
12	Bouchon femelle ¾"	Sert à boucher la seconde sortie de vapeur si non utilisée	Non
13	Tuyau de sortie de vapeur	Tuyau en cuivre transportant la vapeur du générateur au hammam. Longueur max : 10m.	Non
14	Buse de vapeur	Buse de sortie de vapeur ¾", située dans le hammam (vissée au bout du tuyau de sortie de vapeur)	Oui, 2
15	Câble du boitier de commande	Câble DIN de 5 mètres (6 fils) reliant le boitier de commande au générateur – possibilité d'acheter un câble de 10 mètres	Oui
16	Boitier de commande digital OCD	Peut être installé á l'intérieur ou à l'extérieur du hammam (si intérieur : bien isoler ses bords avec silicone)	Oui
17	Câble de l'éclairage	230V (optionnel)	Non
18	Entrée secteur	Mono ou Triphasé	Non
19	Interrupteur de proximité magnétothermique IP65	Disjoncteur principal, de proximité. Adapté à la puissance du générateur	Non
20	Alimentation électrique de la pompe à mélange détartrant	Câble 230V	Oui

Schéma général – Générateur OCD

Oceanic

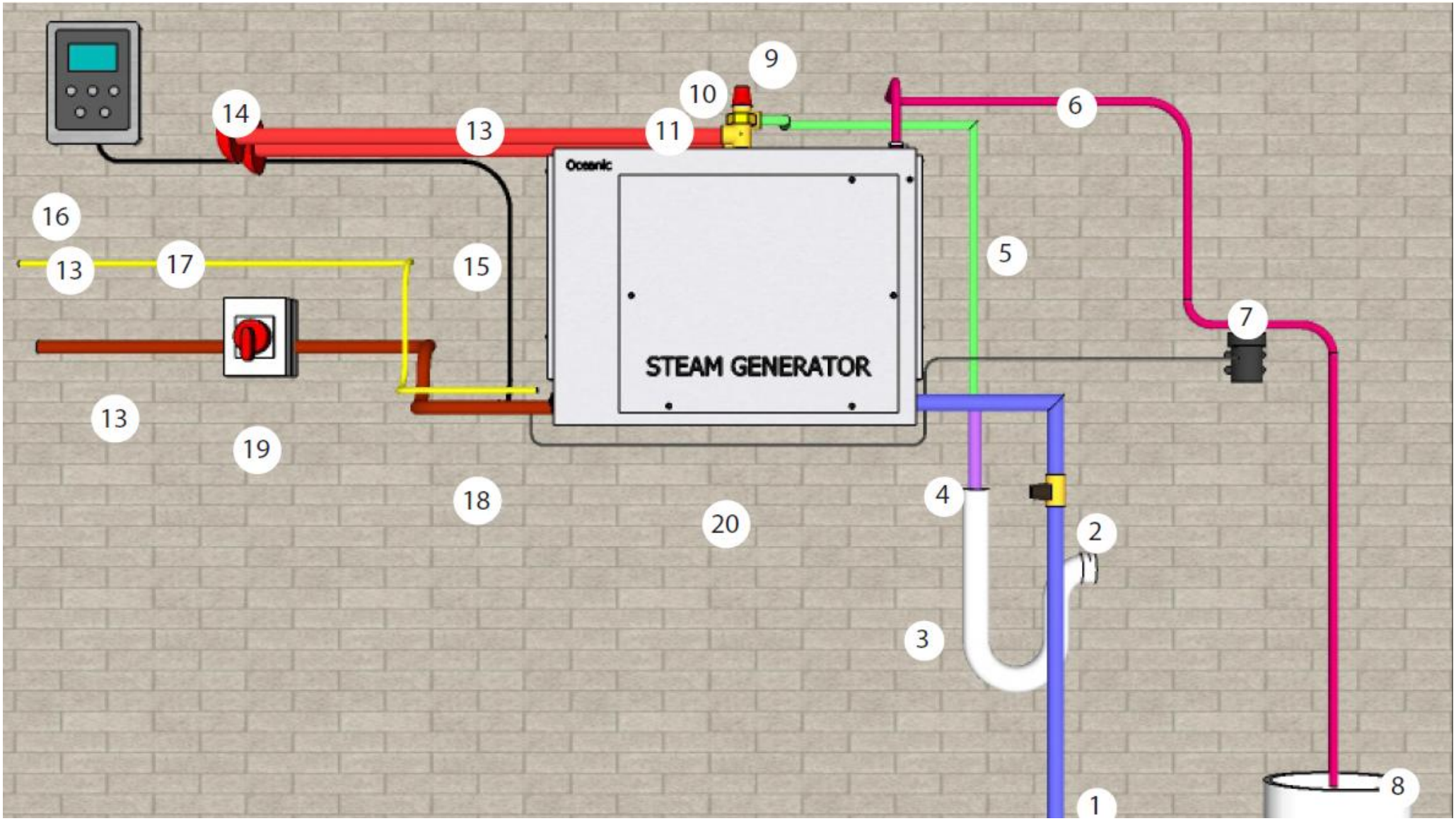

Schéma général – Générateur OCD

Oceanic

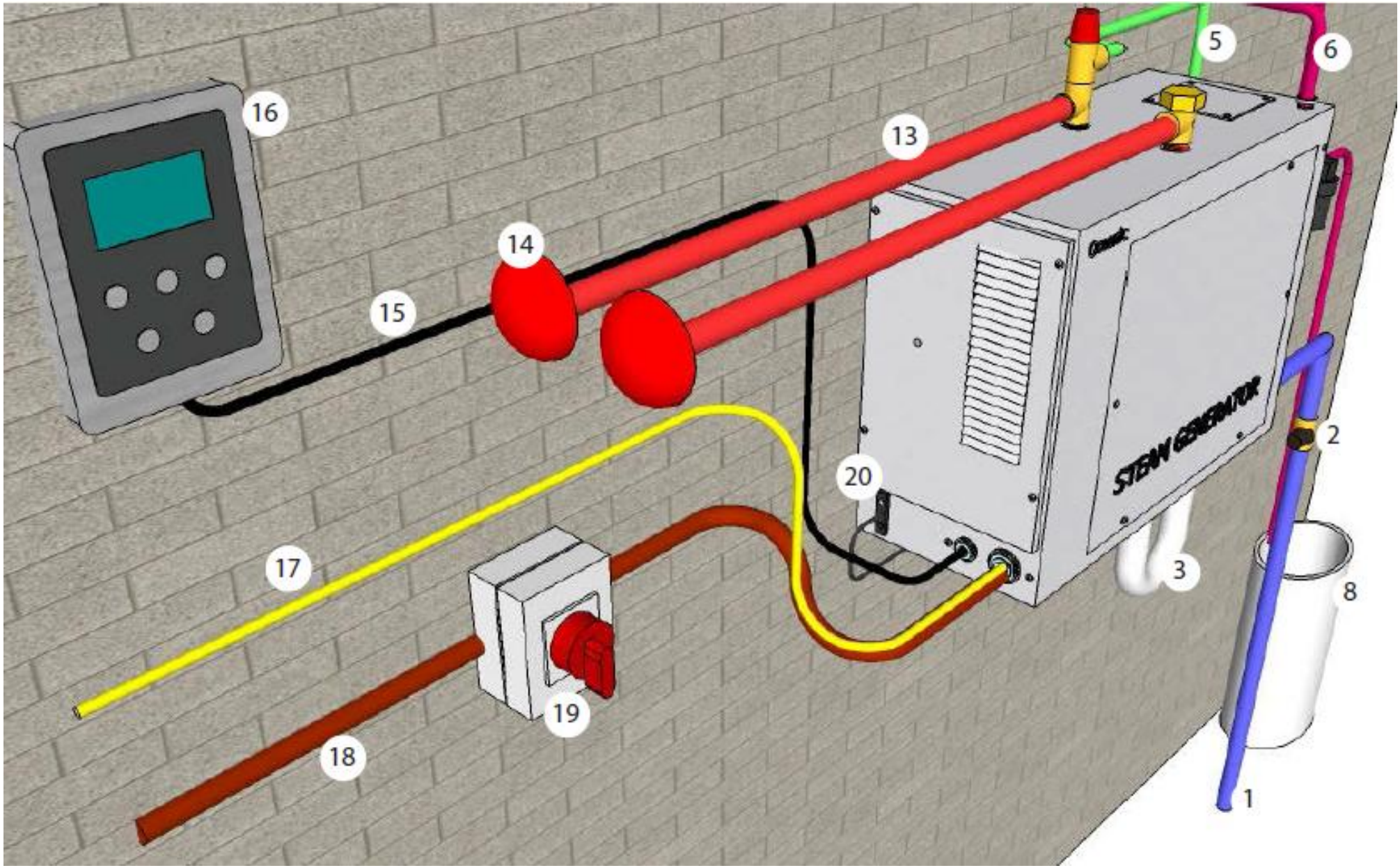

Schéma général – Générateur OCD
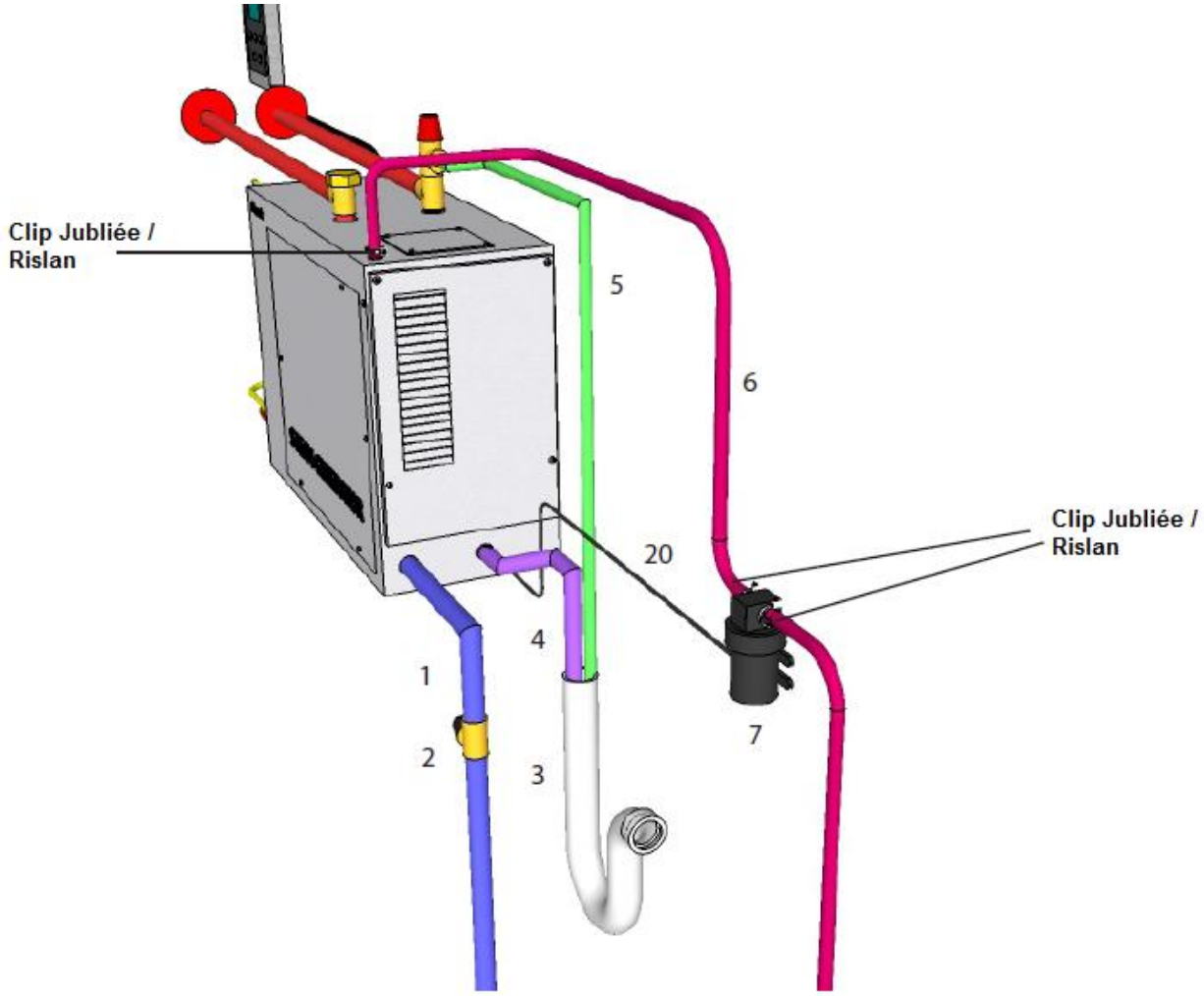
Oceanic