Oceanic
Sauna + Steam

GENERATEUR DE VAPEUR OCD
USAGE COMMERCIAL INTENSIF

Manuel d'installation & d'utilisation

Sommaire

1. INTRODUCTION ……..……..page 3

2. IMPORTANTS…….. page 3

3. PRÉCAUTIONS DE SÉCURITÉ……. page 3

4. COMPOSANTS…… page 4

5. RACCORDS ÉLECTRIQUES ET PLOMBERIE……. page 5
   - 5.1. Installation générale : descriptif des composants
   - 5.2. Tuyaux de sortie de vapeur : options d'installation
   - 5.3. Connexions électriques : schéma général
   - 5.4. Diagrammes
   - 5.5. Relier plusieurs générateurs de vapeur

6. PARAMÈTRES……page 10
   - 6.1 Dimensions extérieures
   - 6.2 Distances de sécurité
   - 6.3 Ventilation
   - 6.4 Paramètres du boitier de commande OC-D
   - 6.5 paramètres de la sonde de température

7. INSTALLATION…… page 12
   - 7.1. Puissance du générateur de vapeur
   - 7.2. Emplacement du générateur de vapeur
   - 7.3. Plomberie – Connexions de l'arrivée d'eau et de la sortie de vapeur
   - 7.4. Installation du boitier de commande et de la sonde de température
   - 7.5. Branchements de l'alimentation électrique & du boitier de commande
   - 7.6. Branchements de l'éclairage
   - 7.7. Branchements de la ventilation
   - 7.8. Relier le générateur au mélange détartrant

8. VAPEUR A LA DEMANDE…… page 15

9. BOITIER DE COMMANDE PROGRAMMABLE : INSTRUCTIONS…… page 15
   - 9.1 Écrans et boutons
   - 9.2 Allumer et éteindre
   - 9.3 Heure et date
   - 9.4 Programmation de la température
   - 9.5 Modes de fonctionnement
   - 9.6 Détartrage automatique
   - 9.7 Vidange
   - 9.8 Éclairage et ventilation
   - 9.9 Verrouiller l'écran

10. RÉSOLUTION DES PROBLÈMES TECHNIQUES…… page 21

11. ENTRETIEN…… page 22

12. GARANTIE …… page 22

1. INTRODUCTION

Merci d'avoir choisi notre générateur de vapeur commercial Oceanic OCD. Prenez le temps de lire ce manuel d'installation avant de commencer car il contient des informations importantes sur l'installation et les opérations de maintenance.

Les générateurs de la gamme OCD sont disponibles de 6kw à 18kw et sont équipés d'un boitier de commande thermostatique programmable. Vous pourrez programmer l'heure et la date, ce qui vous permettra d'allumer et d'éteindre automatiquement le générateur, selon votre programmation. Vous pourrez aussi demande au générateur de se nettoyer seul automatiquement. Une fois que vous aurez programmé toutes vos données, le générateur fonctionnera seul, selon vos indications. Il est toutefois recommandé de vérifier la machine régulièrement, pour des raisons de sécurité.
Le générateur peut également fonctionner à la demande, grâce au bouton poussoir prévu à cet effet, qui devra être installé à l'extérieur du hammam. En poussant ce bouton, le générateur fonctionnera pendant 30 minutes.
Enfin, le générateur peut aussi fonctionner avec un compte-à-rebours (pendant les 90 prochaines minutes par exemple).

L'écran vous illustrera toutes les manœuvres du générateur : s'il prend de l'eau, chauffe, à atteint la température demandée, se vidange, détartre, si la lumière ou le ventilateur sont allumés ou le mode de fonctionnement. Une série de LEDs vous guidera également. Vous pouvez bloquer le clavier afin que les utilisateurs ne puissent pas changer les programmations que vous aurez établies. La commande vous permettra de choisir entre degrés Celsius et Fahrenheit.

Les boitiers de commande OCD peuvent contrôler plusieurs générateurs de vapeur Oceanic en même temps.

Tous nos générateurs sont dument testés avant de sortir de l'usine. Il est donc possible que vous retrouviez un peu d'eau dans sa cuve.

2. IMPORTANT

-Lire soigneusement ces instructions avant de commencer l'installation.
-Le générateur doit être installé par une personne compétente.
- Le câble d'alimentation devra partir du tableau général et devra être protégé par un disjoncteur différentiel.
-Installer un adoucisseur d'eau afin de réduire l'entartrage du générateur.
-L'équipement doit être installé en conformité avec les normes de sécurité électrique en vigueur
-Le générateur doit toujours être installé dans un endroit sec et ventilé, à l'extérieur du hammam.
-La puissance du générateur doit être adaptée au volume de la cabine.
-L'installation d'une ventilation est fortement recommandée pour l'évacuation de la vapeur hors de la pièce d'où se trouve le hammam.
-S'assurer du bon voltage du générateur (Mono ou Triphasé).
-La pression de l'arrivée d'eau ne doit pas dépasser 1Bar.
-Couper l'alimentation électrique du générateur avant toute intervention.

3. PRÉCAUTIONS DE SÉCURITÉ

- N'utilisez pas votre hammam si vous êtes sous l'influence de l'alcool ou si vous venez de prendre un repas copieux ou si vous venez de faire du sport intensivement. N'utilisez pas le hammam sans avis médical préalable si vous êtes :
- enceinte
- sujet à des troubles cardiaques ou à des problèmes de tension artérielle
- diabétique ou souffrant de rétention excessive de liquide,
- sujet à un problème de peau pouvant être aggravé par la chaleur.

Si vous souffrez d'une quelconque affection, vous devez vous assurer que l'utilisation du hammam est sans danger pour votre santé.
- Enlever tout bijou et objet métallique avant de pénétrer dans le hammam. Leur température augmentant sous l'effet de la chaleur, ils pourraient vous brûler la peau. Ne touchez jamais la vapeur sortant de la buse vous pourriez vous brûler.
- Ne laissez pas vos enfants seuls dans le hammam ; accompagnez-les. Nous ne recommandons pas l'utilisation du hammam aux enfants de moins de 16 ans.
- Ne pas fumer dans le hammam.
- Quittez votre hammam si vous vous sentez étourdi, somnolant, malade ou pris de vertiges.

La vapeur entrant dans le hammam sera extrêmement chaude : assurez-vous de positionner la buse de vapeur dans un endroit où les utilisateurs n'entoureront aucun risque, et affichez une notice de sécurité.

4. COMPOSANTS

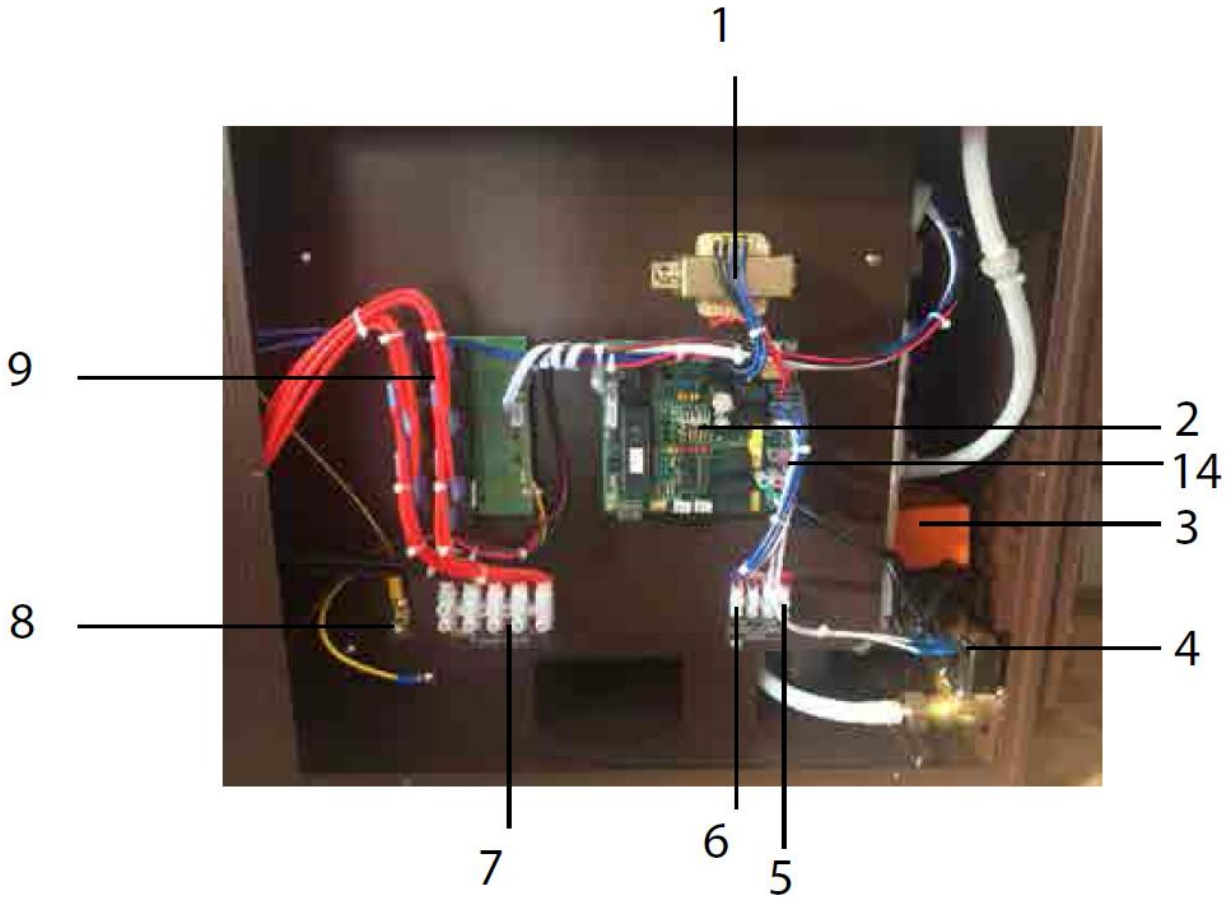

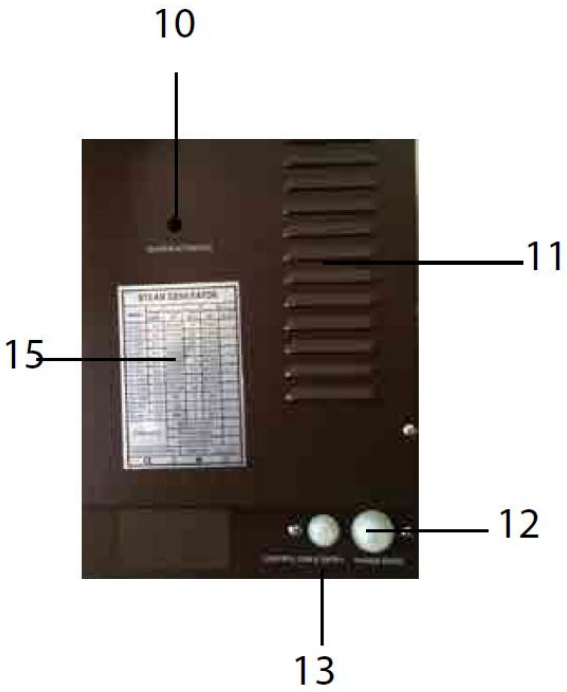

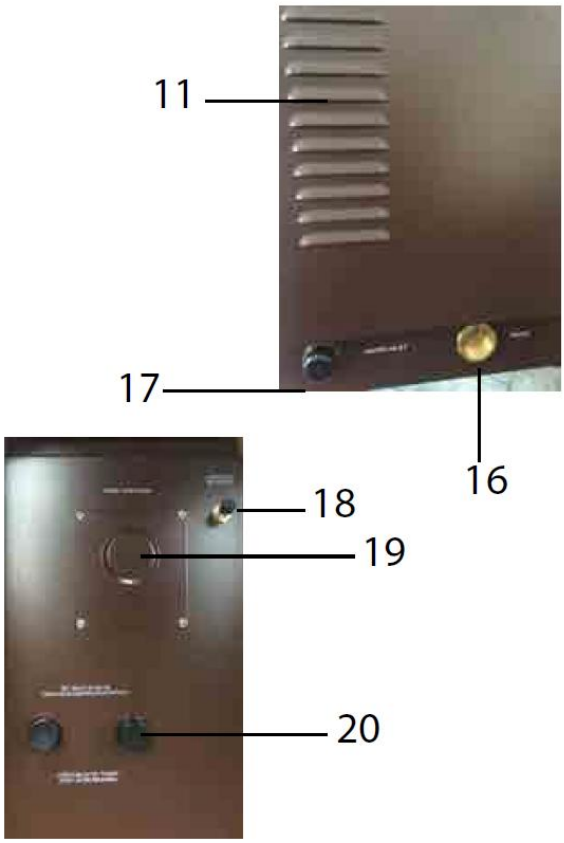

Numéro	Compostant	Description
1	Transformateur	240v – 9v + 12v
2	Plaque électronique principale	Centre de contrôle
3	Valve de vidange	Valve à bille motorisée, 3/4″
4	Valve d'arrivée d'eau	Électrovanne en laiton. 240v
5	Branchement de l'éclairage	Sortie pour l'éclairage (100w), commandé par le clavier du boitier de commande. 230v
6	Branchement de la ventilation	Sortie pour la ventilation (100w), commandé par le clavier du boitier de commande. 230v
7	Connexion à l'arrivée électrique générale	Terminal de connexion pour l'arrivée électrique. 230v ou 400v
8	Terre	Connexion à la terre
9	Circuit électronique, dit « circuit relais »	Dirige la mise en chauffe des résistances
10	Bouton anti-surchauffe	Evite que la cuve chauffe à vide et surchauffe – se déclenche à 105°C
11	Persiennes	Ventilation
12	Passage pour l'arrivée du câble d'alimentation électrique	Espace destiné au passage du câble d'alimentation électrique
13	Passage pour le câble de contrôle	Espace destiné au passage du câble reliant le circuit électrique principal au dos du boitier de commande
14	Connexion pour la pompe à détartrage	Prise pour la pompe à détartrage
15	Plaque Informative	Plaque rassemblant toutes les informations du générateur 8modèle, voltage, wattage, ampérage, …)
16	Raccord connexion vidange	Raccord 3/4″ femelle pour le tuyau de la vidange
17	Raccord connexion arrivée d'eau	Raccord 1/2″ mâle pour l'arrivée d'eau
18	Arrivée d'acide	Le tuyau flexible du détartrage viendra se fixer ici
19	Accès à la sonde de niveau d'eau	La sonde de niveau d'eau se trouve sous cette plaque. Toujours avoir cette plaque vissée lorsque le générateur est en marche.
20	Sorties de vapeur	¾ ″. Utilisez les raccords en laiton fournis pour les relier aux tuyaux menant la vapeur depuis le générateur au hammam.

5. RACCORDS ÉLECTRIQUES ET PLOMBERIE

Un électricien qualifié et autorisé n'aura aucune difficulté à installer cet appareil, aidé de ce manuel et du diagramme présent dans l'intérieur de l'habillage du générateur.
En cas de demande de service technique / garantie, une copie de la facture de votre électricien et/ou plombier vous seront demandés.

Modèle	Puissance	Courant (ampères)		Dimensions (mm)			Sortie de vapeur (x2 unités)	Arrivée d'eau	Vidange	Buse de vapeur
	Kw	*1N~*	*3N~*	*L*	*l*	*H*	*pouces*	*pouces*	*pouces*	
OCD-60	6	26	8.6	535	260	380	¾ - 1 unité	½	½	Rouge
OCD-90	9	39	13	535	260	380	¾	½	½	Rouge
OCD-120	12	52	17.3	535	260	380	¾	½	½	Rouge
OCD-135	13.5	59	20	535	260	380	¾	½	½	Rouge
OCD-150	15	66	22	535	260	380	¾	½	½	Rouge
OCD-180	18	78.5	26	535	260	380	¾	½	½	Rouge

Générateur de vapeur OCD Oceanic

Panneau de commandes OCD

Bombe aspirante pour liquide détartrant

Sonde de température

Bouton de vapeur à la demande

Câble DIN 5 mètres
Commande-Circuit électronique

Valve de relâchement de pression

2 buses de vapeur repérables
(1 unité pour le 6kw)

T reliant le générateur avec sortie vapeur & valve relâchement pression. 3/4"

5.1 Installation générale : descriptif des composants

N°	Pièce	Description	Inclus
1	Tuyau d'arrivée d'eau	Tuyau en cuivre ½" - Pression Max. Recommandée : 1Bar	Non
2	Réducteur de pression	1 bar maximum	Non
3	Conduit d'évacuation anti-reflux de machine à laver	Le tuyau de vidange et celui de relâchement de pression y seront reliés - doit résister à 80ºC	Non
4	Tuyau de vidange	Tuyau en cuivre ¾" - doit résister à 80ºC	Non
5	Tuyau évacuation pression/condensation	Tuyau en cuivre ½" - doit résister à 80ºC	Non
6	Arrivée du mélange pour détartrage	Le tuyau flexible en silicone est maintenu avec un collier de câblage	Oui
7	Pompe à détartrage	Pompe le mélange détartrant depuis une cuve (8) et l'emmène dans le générateur	Oui
8	Cuve contenant le mélange détartrant	Grande cuve contenant la solution détartrante	Optionnel (120L)
9	Valve de relâchement de pression	Fonctionne si la pression dans la cuve dépasse les 1,2kg/cm²	Oui
10	Raccord T en laiton	Raccord sortie de vapeur : ¾" à ¾" Raccord tuyau relâchement pression : ¾" à ½"	Oui
11	T en laiton ¾"	Raccord ¾" pour la seconde sortie de vapeur	Oui
12	Bouchon femelle ¾"	Sert à boucher la seconde sortie de vapeur si non utilisée	Non
13	Tuyau de sortie de vapeur	Tuyau en cuivre transportant la vapeur du générateur au hammam. Longueur max : 10m.	Non
14	Buse de vapeur	Buse de sortie de vapeur ¾", située dans le hammam (vissée au bout du tuyau de sortie de vapeur)	Oui, 2
15	Câble du boitier de commande	Câble DIN de 5 mètres (6 fils) reliant le boitier de commande au générateur – possibilité d'acheter un câble de 10 mètres	Oui
16	Boitier de commande digital OCD	Peut être installé á l'intérieur ou à l'extérieur du hammam (si intérieur : bien isoler ses bords avec silicone)	Oui
17	Câble de l'éclairage	230V (optionnel)	Non
18	Entrée secteur	Mono ou Triphasé	Non
19	Interrupteur de proximité magnétothermique IP65	Disjoncteur principal, de proximité. Adapté à la puissance du générateur	Non
20	Alimentation électrique de la pompe à mélange détartrant	Câble 230V	Oui

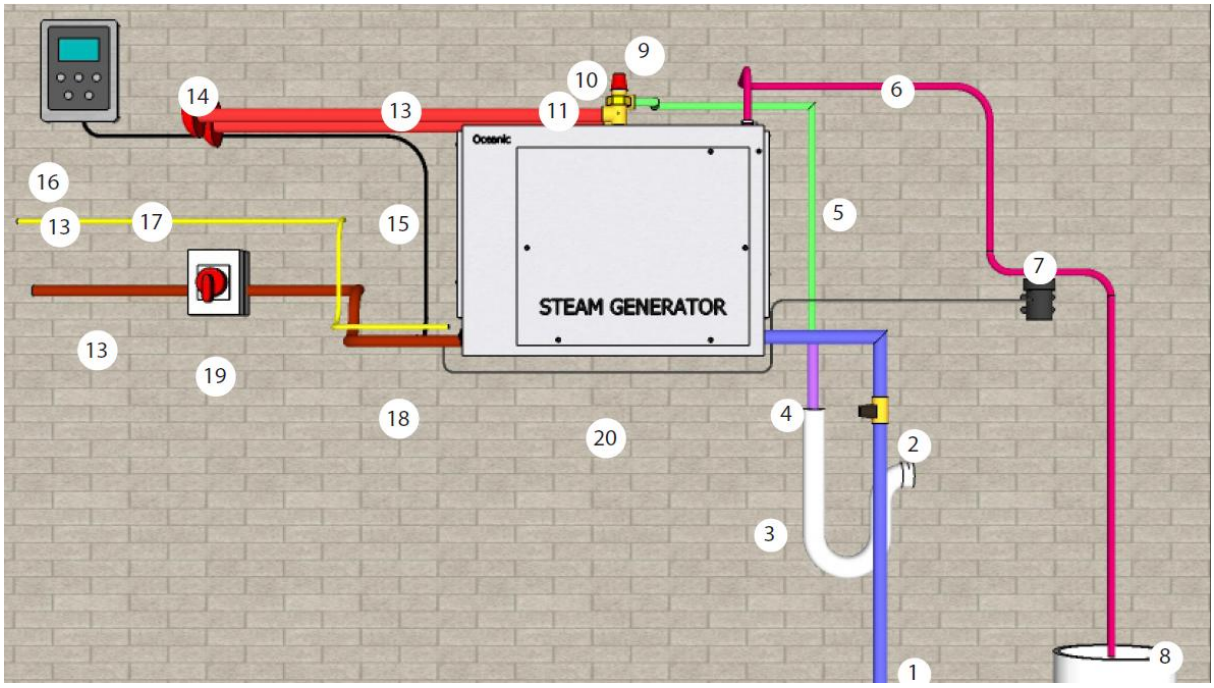
STEAM GENERATOR
Oceanic
1
2
3
4
5
6
7
8
9
10
11
13
14
15
16
17
18
19
20

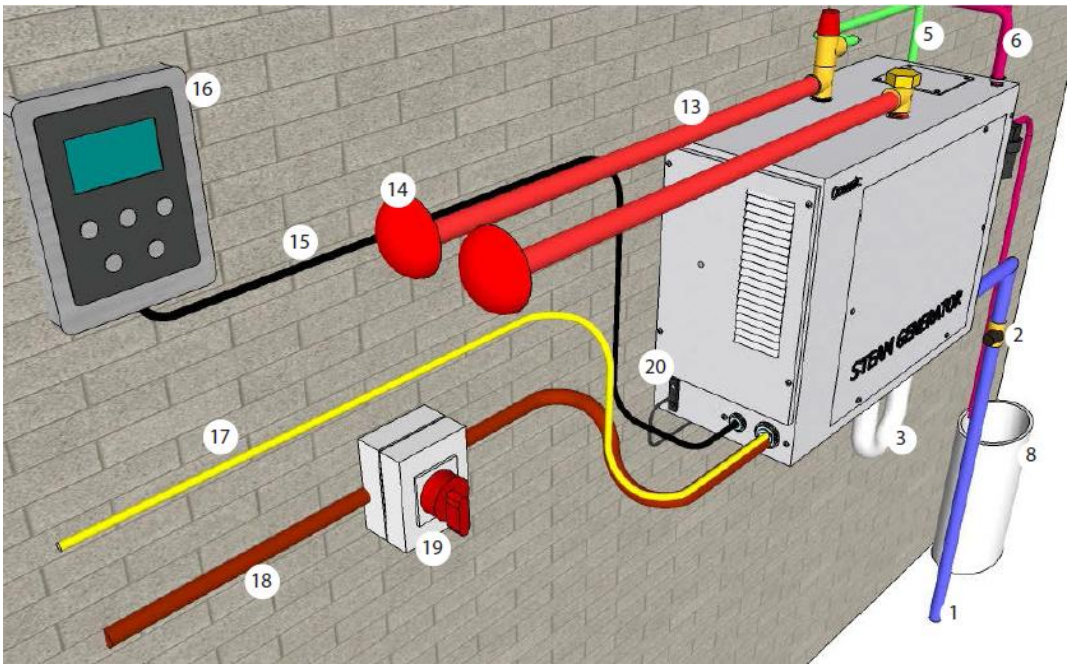
STEAM GENERATOR
1
2
3
5
6
8
13
14
15
16
17
18
19
20

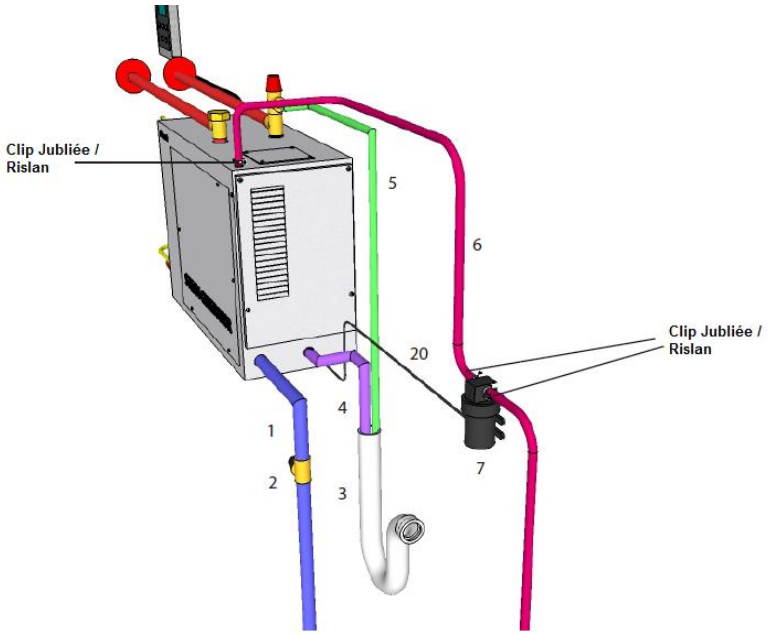
Clip Jubliée / Rislan
Clip Jubliée / Rislan
1
2
3
4
5
6
7
20

5.2. Tuyaux de sortie de vapeur : options

Option A
Installation de deux tuyaux de sortie de vapeur.
Recommandé pour les générateurs à partir de 9kw.

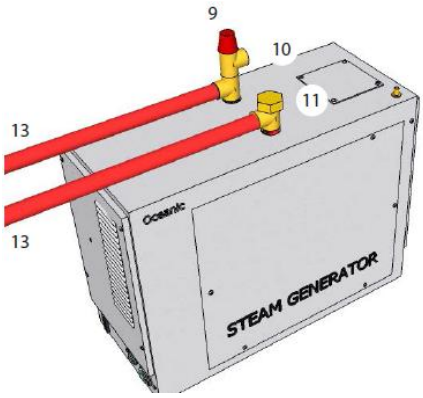

Option B
Installation d'un tuyau de sortie de vapeur.
Utiliser un bouchon en laiton ¾ "

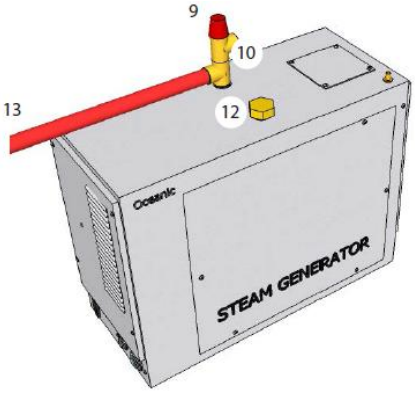

Note importante : le diamètre du tuyau de sortie de vapeur ne doit pas être réduit.

Bien que vous puissiez installer un bouchon, nous recommandons de toujours d'utiliser les deux sorties, si le modèle de votre générateur en possède deux.

5.3 Connexions électriques : schéma général

Référez-vous aux diagrammes dans les pages suivantes pour de plus amples détails.

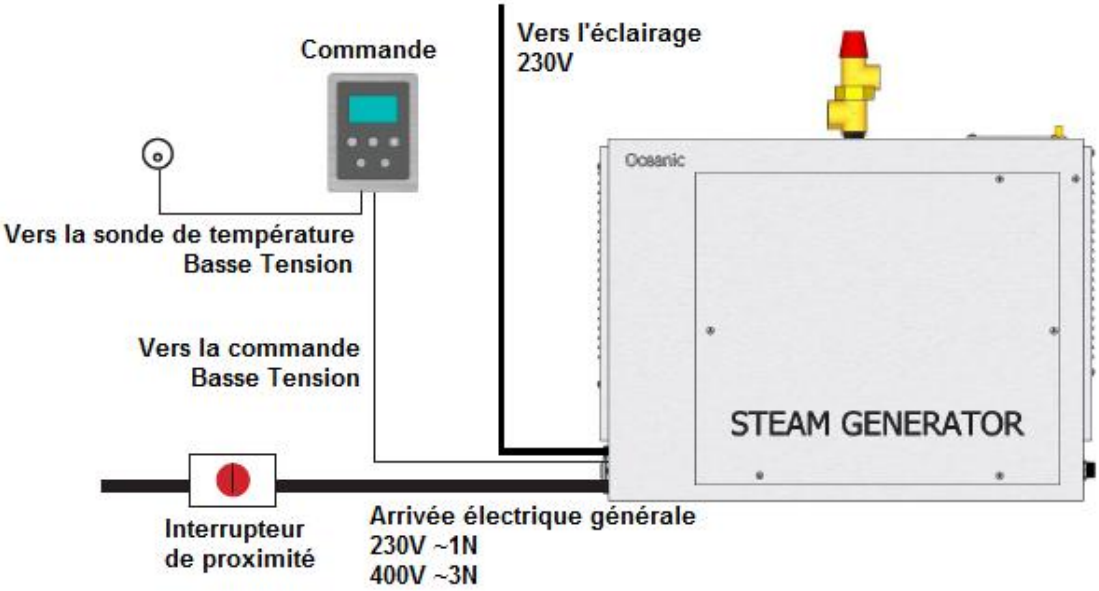

5.4 Diagramme

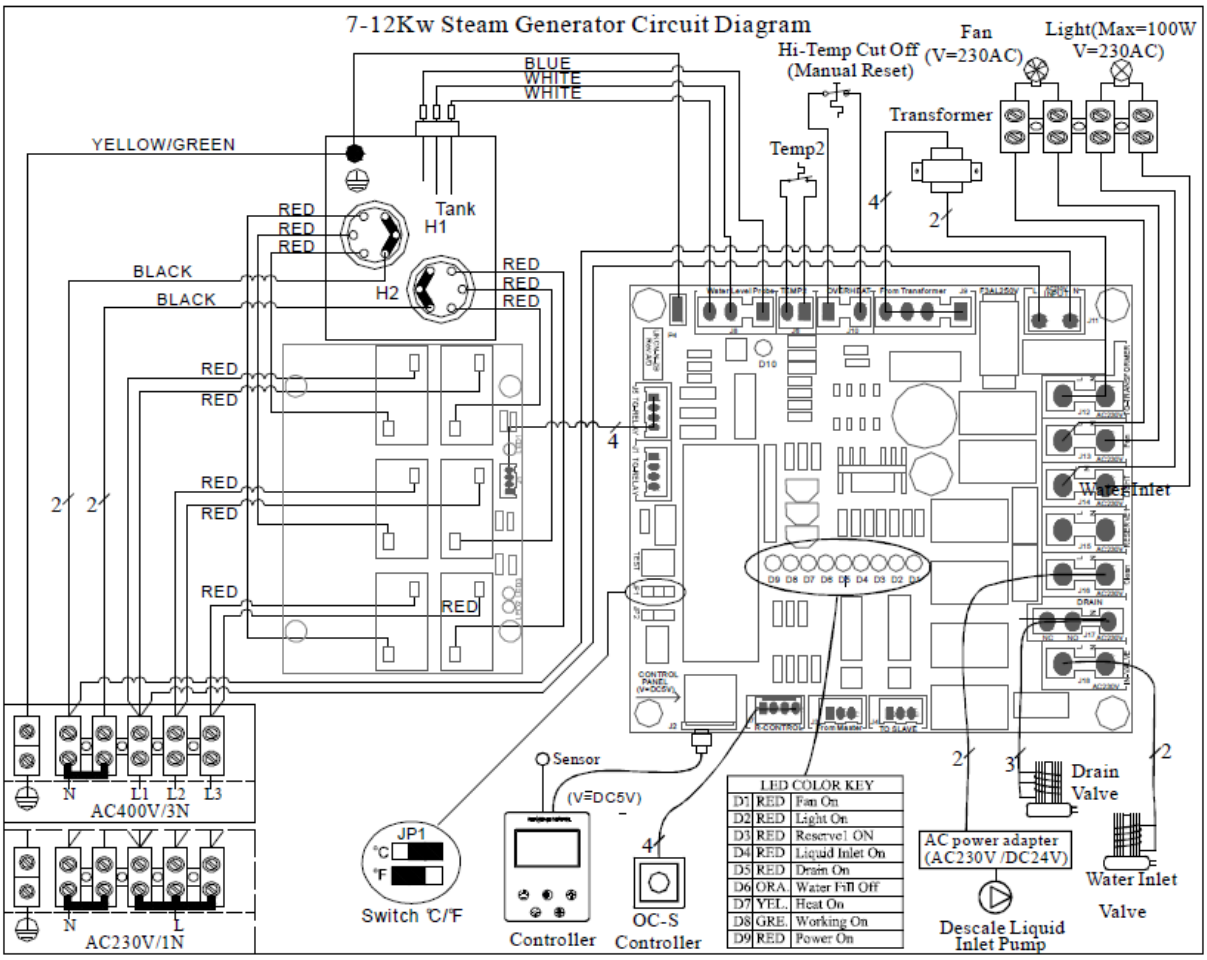

Diagrammes à partir de mai 2022 – selon stock

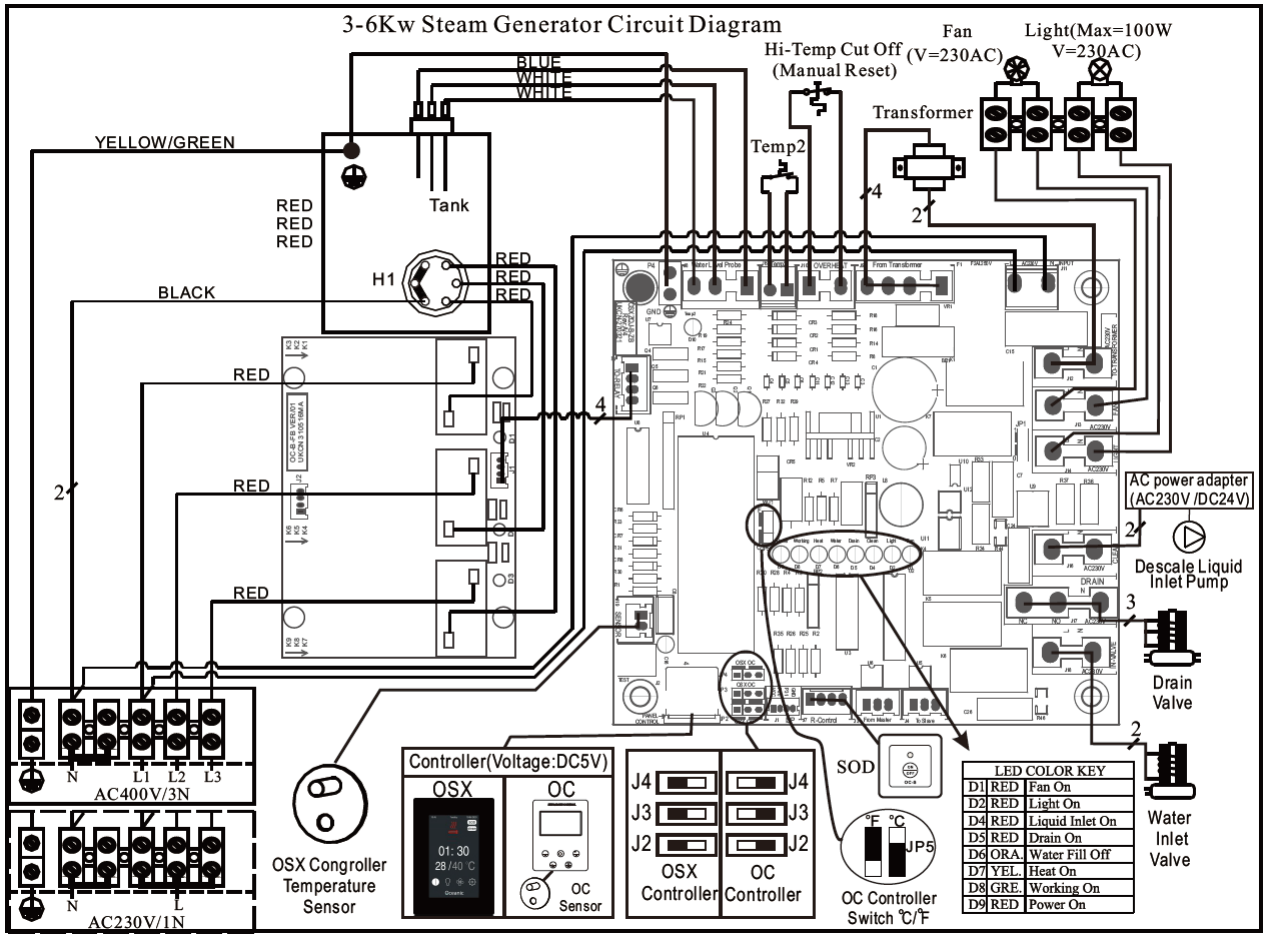
3-6Kw Steam Generator Circuit Diagram
Hi-Temp Cut Off
(Manual Reset)
Fan
(V=230AC)
Light(Max=100W
V=230AC)
Transformer
Temp2
BLUE
WHITE
WHITE
YELLOW/GREEN
Tank
RED
RED
RED
H1
BLACK
AC power adapter
(AC230V /DC24V)
Descale Liquid
Inlet Pump
Drain
Valve
Water
Inlet
Valve
N
L1
L2
L3
AC400V/3N
AC230V/1N
OSX Congroller
Temperature
Sensor
Controller(Voltage:DC5V)
OSX
OC
OC
Sensor
J4
J3
J2
OSX
Controller
OC
Controller
SOD
°F
°C
JP5
OC Controller
Switch ℃/℉
LED COLOR KEY
D1 RED Fan On
D2 RED Light On
D4 RED Liquid Inlet On
D5 RED Drain On
D6 ORA. Water Fill Off
D7 YEL. Heat On
D8 GRE. Working On
D9 RED Power On

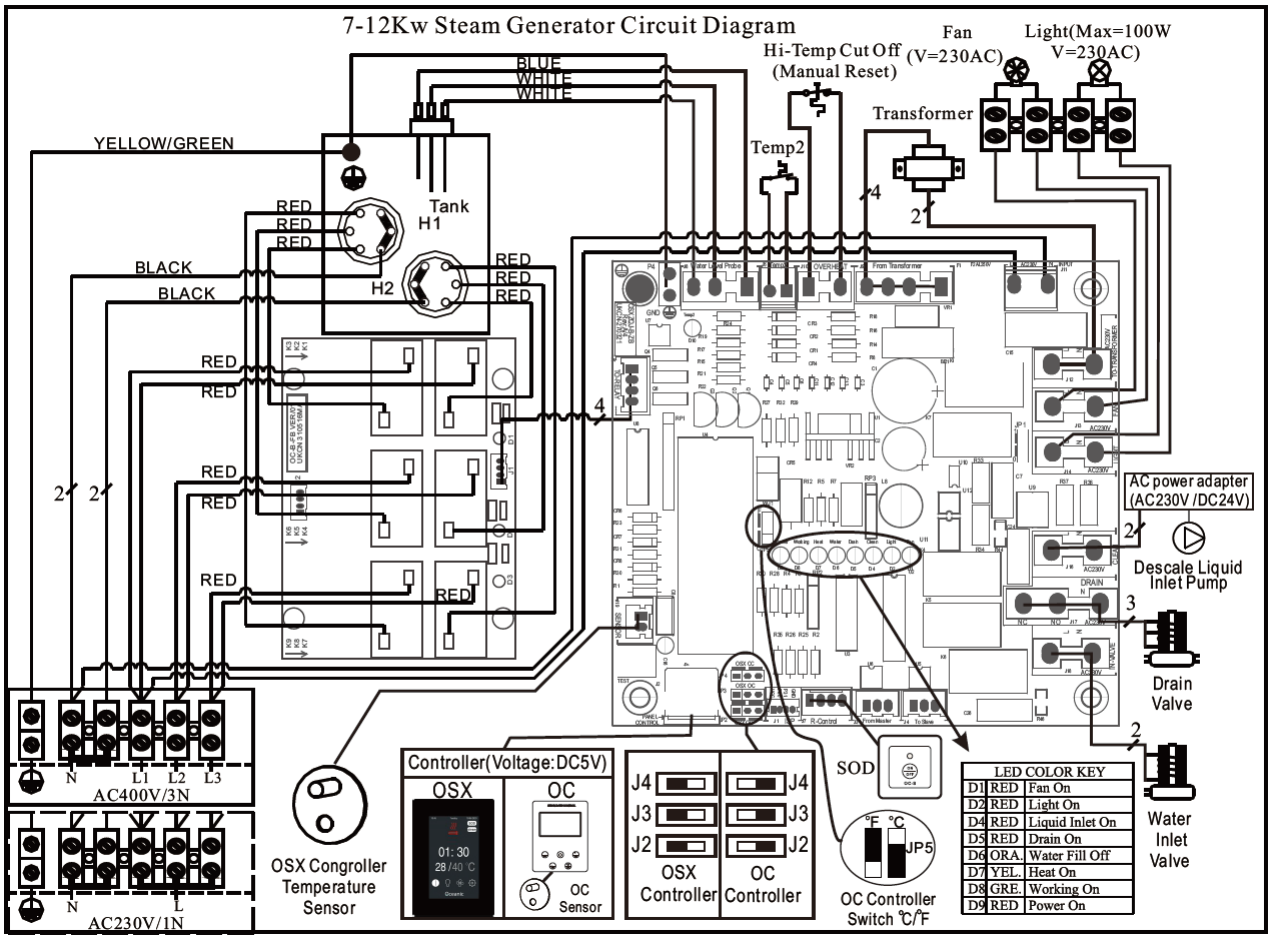
7-12Kw Steam Generator Circuit Diagram
Hi-Temp Cut Off
(Manual Reset)
Fan
(V=230AC)
Light(Max=100W
V=230AC)
Transformer
Temp2
BLUE
WHITE
WHITE
YELLOW/GREEN
Tank
H1
H2
RED
RED
RED
BLACK
BLACK
AC power adapter
(AC230V /DC24V)
Descale Liquid
Inlet Pump
Drain
Valve
Water
Inlet
Valve
N
L1
L2
L3
AC400V/3N
AC230V/1N
OSX Congroller
Temperature
Sensor
Controller(Voltage:DC5V)
OSX
OC
OC
Sensor
J4
J3
J2
OSX
Controller
OC
Controller
SOD
°F
°C
JP5
OC Controller
Switch ℃/℉
LED COLOR KEY
D1 RED Fan On
D2 RED Light On
D4 RED Liquid Inlet On
D5 RED Drain On
D6 ORA. Water Fill Off
D7 YEL. Heat On
D8 GRE. Working On
D9 RED Power On

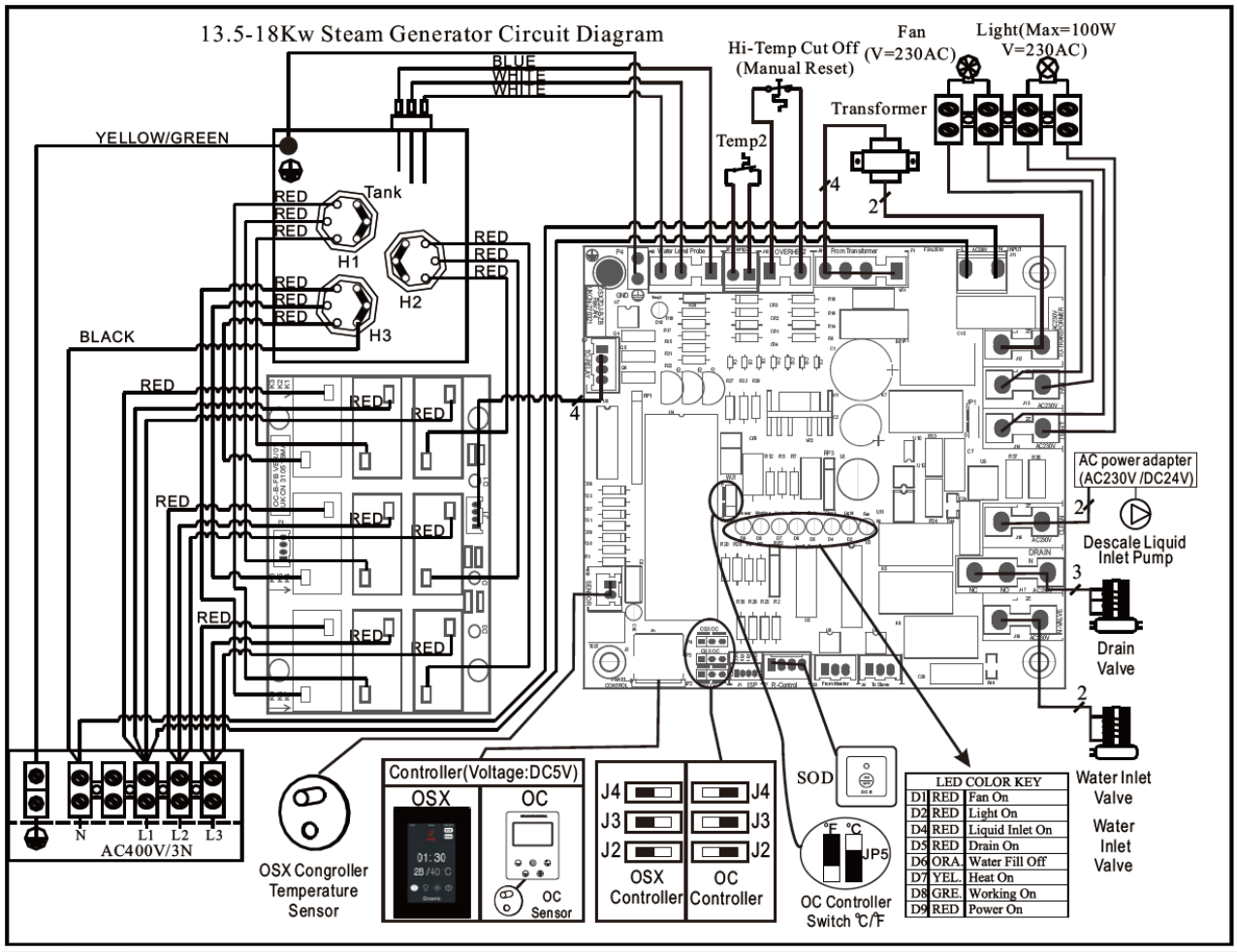

Note : pour brancher le générateur en monophasé, shunter les phases L1 L2 et L3 à l'aide des ponts en cuivre, livrés avec l'appareil.

5.5 Relier plusieurs générateurs de vapeur

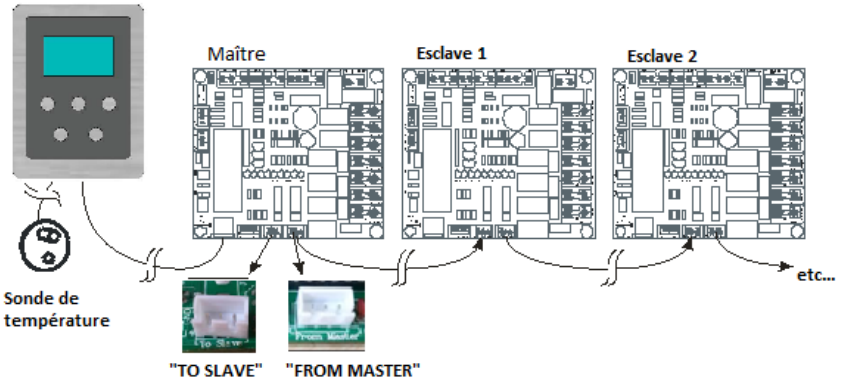

6. PARAMÈTRES

6.1 Dimensions extérieures

Modèle	A	B	C	D	E	F
OCD-60	535	260	380	25	135	45
OCD-90	535	260	380	25	135	45
OCD-120	535	260	380	25	135	45

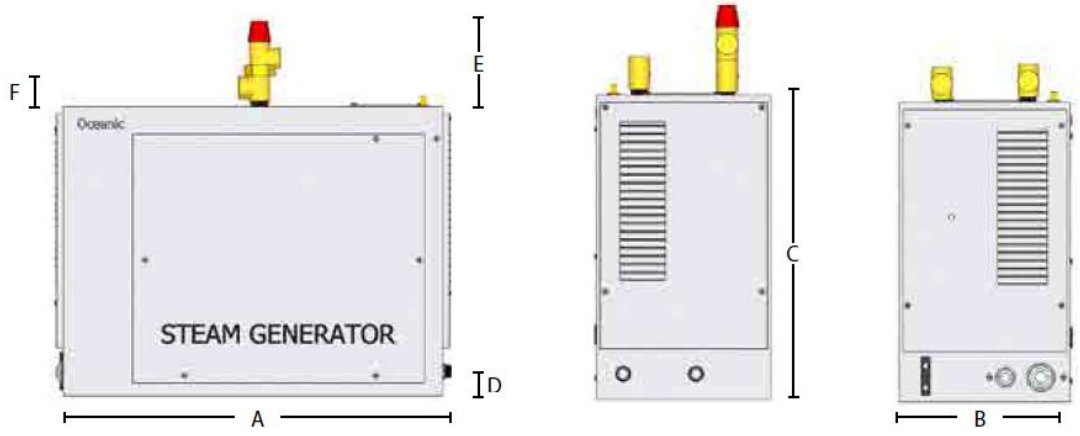

6.2 Distances de sécurité

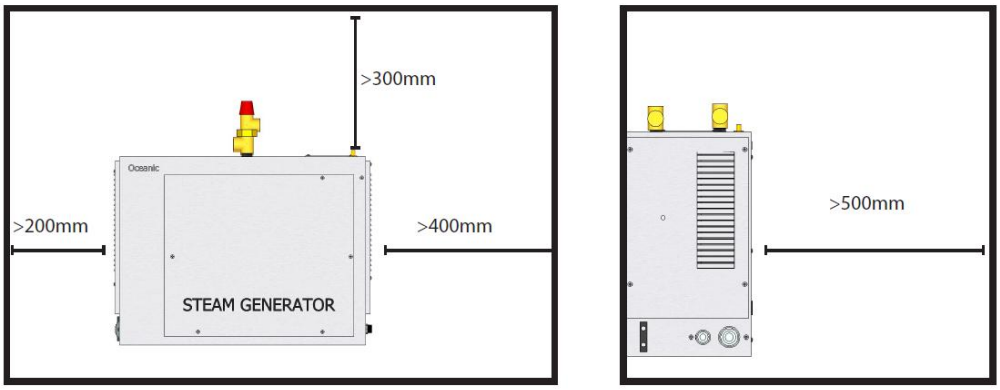

6.3 Ventilation

Le local technique accueillant le générateur de vapeur devra être ventilé.
Les opérateurs commerciaux doivent doubler la ventilation du local technique.

6.4 Paramètres du boitier de commande OC-D

Modèle	Température (°C)	Dimensions (mm)
OC-D	30-60	155 * 115 *20

6.5 Paramètres de la sonde de température

Modèle	Étendue de la détection		Température max. possible		Dimensions (mm)		
	°C	°F	°C	°F	L	l	H
OC-S	0-110	32-230	60	248	76	42	27

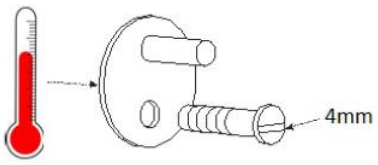

Longueur du câble : 4 mètres. Ne pas couper le câble de la sonde.

Distances minimales à respecter pour l'installation de la sonde de température

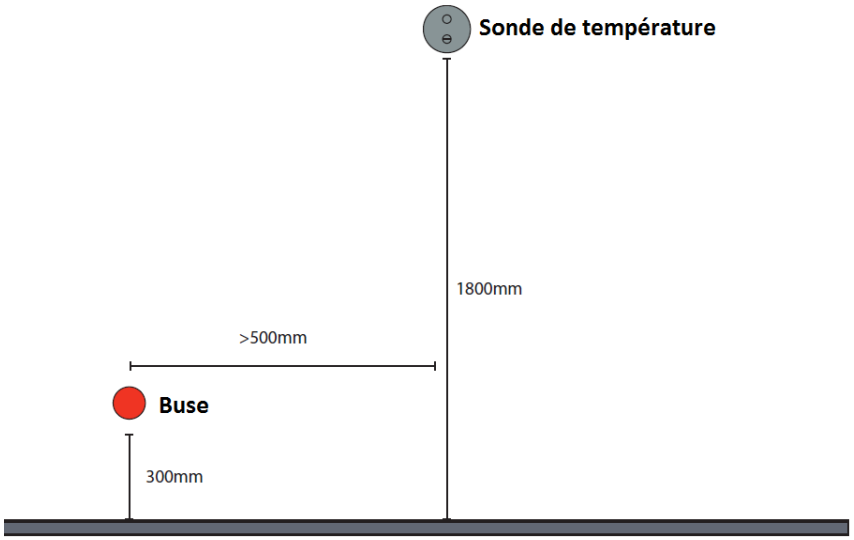

7. INSTALLATION

- Isoler l'alimentation électrique avant de commencer l'installation.
- S'assurer que le modèle choisi correspond aux caractéristiques du hammam (dimensions, utilisations, …).
- Installer la buse de sortie de vapeur à environ 300mm au dessus du sol. Elle doit se situer à environ 200mm au minimum des utilisateurs du hammam.

Attention ! La vapeur entrant dans le hammam sera extrêmement chaude.
Faites attention en plaçant la sortie de vapeur :

- La placer loin de là où les utilisateurs seront assis,
- Et/ou l'entourer d'un garde,
- Et/ou afficher une note de sécurité pour avertir des utilisateurs.

- Si le générateur est installé dans un endroit inaccessible, s'assurer que l'alimentation électrique et l'approvisionnement en eau peuvent être coupés facilement en cas d'urgence.
- Pour brancher le générateur en monophasé, se référer au diagramme page 9
- Pression d'arrivée d'eau :
  * Minimale : 0.25 bar (2.5Mpascals)
  * Maximale : 1 bar (10Mpascals)

Si votre pression d'eau est supérieure à 1bar, utilisez un réducteur de pression.

- Le tuyau conduisant la vapeur doit être rigide, en cuivre ou acier, d'une taille assez courte. Si le tuyau mesure plus de 3 mètres de long, il devra être isolés pour éviter toute perte de chaleur. Attention : le tuyau de sortie de vapeur sera extrêmement chaud pendant son fonctionnement. De même, la vapeur entrant dans le hammam sera extrêmement chaude. Pour éviter les brûlures, positionnez la buse de vapeur éloignée des usagers, et protégez-les en installant notre plaque de protection anti-brulures (vendue dans nos accessoires hammam).
- S'assurer que le tuyau de sortie de vapeur ne contient pas de pièges dans lesquels la condensation pourrait s'accumuler et causer le blocage de la machine. Par exemple : le tuyau peut aller vers le bas, sur la gauche ou sur la droite, mais jamais vers le haut. Réduire au maximum les angles.
- Il ne doit y avoir aucune valve ou d'autre blocage dans le tuyau conducteur de vapeur.
- Le tuyau conducteur de vapeur doit être fait de métal ou d'un autre matériel pouvant supporter 150°C. Les tuyaux en cuivre sont vivement recommandés.
- Il n'est pas recommandé d'installer les générateurs de vapeur en extérieur ou là où ils peuvent être endommagés par le gel ou l'humidité. Prévoir un espace minimum de 0.5 mètres cubes pour installer le générateur.
- Si vous reliez plusieurs générateurs : ils doivent être côte à côte, de niveau, et positionnés selon le sens des flèches du boîtier du générateur.
- Ne pas installer le générateur près de substances dangereuses (inflammables, toxiques, …)

7.1 Puissance du générateur de vapeur

Notez que la puissance des générateurs variera en fonction de différents facteurs comme la matière des murs (plastique, céramique…), le volume du hammam et la température ambiante. Nous contacter pour plus d'informations.

Comment calculer la puissance de votre générateur de vapeur ?
*Commencez par calculer le volume de votre hammam (longueur * largeur * hauteur = volume m³).*
N'oubliez pas de retirer le volume que pourraient occuper vos bancs par exemple.
Si votre cabine de hammam est correctement isolée**, comme expliqué ci-dessus, considérez donc que : **1m³ = 1Kw
Si vous n'avez pas suffisamment isolé votre cabine, vous devrez suivre les calculs ci-dessous afin de trouver la puissance appropriée pour votre hammam :
- si le revêtement intérieur de votre cabine est en plastique ou fibre de verre : +0%
- si le revêtement intérieur de votre cabine est en céramique ou porcelaine : +20%
- le revêtement intérieur de votre cabine est en marbre ou granite : +100%
Note : si vous avez isolé votre hammam mais que vous utilisez un marbre ou un granite épais, vous devrez ajouter 20%, mais gardez en tête que le temps de chauffe peut être d'entre 30 et 90 minutes.

Tableau à titre indicatif. N'oubliez pas de prendre en compte les facteurs commentés précédemment. En cas de doute, contactez notre service clientèle.

Modèle	Volume hammam (m³)
OCD-60 6KW	4,5-6
OCD-90 9KW	6-10
OCD-120 12KW	8-12
OCD-150 15KW	11-15

7.2 Emplacement du générateur de vapeur

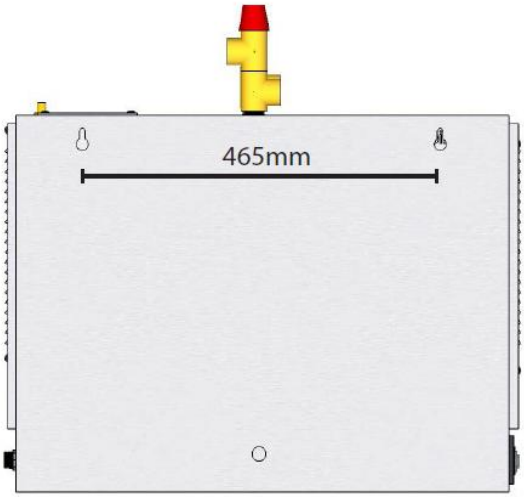

Le générateur doit être installé dans une pièce sèche et bien ventilée, proche du hammam. Il peut être à même le sol, ou accroché à un mur.

Pour fixer le générateur sur un mur, percer 3 trous de 8mm de diamètre, selon tableau ci-après. Fixer les 2 vis du dessus et faites glisser les « trous de serrure » du générateur prévus à cet effet dessus. Ensuite, retirez la plaque frontale du générateur et visser la troisième vis, afin de sécuriser le montage.

Le générateur peut être installé dans n'importe quel endroit sec et bien ventilé. Par exemple :
- Sous un banc du hammam
- Dans un placard adjacent au hammam
- Dans un grenier
- Dans le sous-sol (jusqu'à 1.5m)

Important :
- Le tuyau de vapeur doit être isolé et ne doit pas mesurer plus de 10metres (nous recommandons 3 mètres max.)
- Ne **jamais** réduire le diamètre du tuyau de sortie de vapeur.
- Le tuyau transportant la vapeur ne peut pas descendre puis monter, pouvant créer un piège pour la vapeur et endommager le générateur.

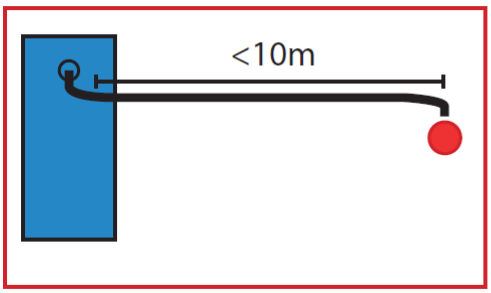

7.3 Plomberie : Connexions de l'arrivée d'eau et de la sortie de vapeur

-Le tuyau d'alimentation en eau et le tuyau de vapeur doivent se conformer aux normes locales.
- Raccorder la valve d'arrivée d'eau du générateur à l'arrivée d'eau principale avec un flexible (Ø ½")
- La buse de vapeur et le tuyau en cuivre doivent avoir le même diamètre. Si le tuyau mesure plus de 3 mètres, il doit être isolé. Notez que parfois, il sera nécessaire de raccorder un tuyau à la valve de pression afin de diriger le flux de vapeur vers une direction sans risque.
- Connecter la vidange à un tuyau approprié en cuivre, avec raccords appropriés. L'eau sortira à 80ºC – il est impératif que vos tuyaux soient en cuivre, pour supporter cette température.

Installation du boitier de commande et de la sonde de température

Le boitier de commande OC-D peut être installé à l'intérieur ou à l'extérieur de la cabine. S'il est installé à l'intérieur, il devra être correctement isolé avec de la silicone, afin de ne pas souffrir de possibles infiltrations d'eau.

a. Pour une meilleure connexion entre les éléments et éviter des problèmes dans le futur, pulvériser de l'huile de connexions (de type WD40) sur les deux têtes du câble DIN avant de le brancher au circuit électronique principal.
b. Le panneau de commande doit être installé à environ 1200mm du sol.
c. Installation : dévisser la partie frontale du générateur. Brancher le câble DIN du boitier de commande dans la prise prévue à cet effet avec délicatesse : les petits filaments des prises ne doivent pas être tordus.
d. Ensuite, au dos du boitier de commande : brancher l'autre extrémité du câble DIN, et la sonde de température.
e. La sonde de température doit être installée dans le hammam à environ 1.2-1.5mètres du sol, et à l'opposé de la buse de sortie de vapeur. Pour la fixer au mur, utiliser une vis de 4mm de diamètre.
f. Enfin, installer la grille protectrice au dessus de la sonde de température (incluse)

Ne jamais couper le câble DIN. S'il est trop court, nous pouvons vous en fournir de 10 mètres. Nous contacter.

Sonde de température

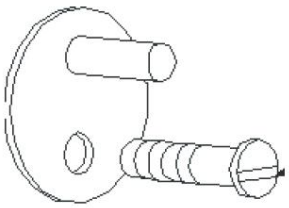

Grille protectrice de la sonde

7.4 Branchements de l'alimentation électrique & du boitier de commande

Un électricien professionnel doit procéder à ces branchements. Si le générateur est mal branché/installé, ses dommages ne rentreront pas dans la garantie. La facture de l'électricien peut vous être demandée.

Assurez-vous que le voltage correspond à votre puissance électrique et au diamètre de vos câbles.

Retirez la partie en plastique présente au niveau de l'entrée du câble électrique et utilisez un passe-fil afin de protéger les câbles entrant. Les connecter au bloc connecteur (il est prévu pour du monophasé. Si vous souhaitez du triphasé, retirez les ponts en cuivre afin de pouvoir connecter chaque phase).

Retirez la partie en plastique présente au niveau de l'entrée du câble du boitier de commande et utilisez un passe-fil afin de protéger le câble du boitier de commande. Branchez-le ensuite au circuit électronique principal (une prise est prévue à cet effet).

Assurez-vous que le fil d'alimentation électrique et le câble du boitier de commande restent séparés afin d'empêcher la création d'un champ magnétique, pouvant perturber le signal du câble de commande.

7.5 Branchements de l'éclairage

Une réglette de connexion, en 230V, est prévue dans le générateur, pour le branchement de l'éclairage. Vous pourrez ensuite le contrôler depuis le boitier de commande. L'éclairage est déjà protégé par un fusible mais vous pourrez en rajouter un si vous le souhaitez, pour plus de sécurité.

7.6 Branchements de la ventilation

Identique au branchement de l'´éclairage (voir point précédent).

7.7 Relier le générateur au mélange détartrant

- Le générateur OCD est capable de gérer seul son cycle de détartrage en aspirant puis conduisant le mélange détartrant jusque dans sa cuve. Cette fonction peut être programmée selon des intervalles de temps réguliers en utilisant le boitier de commande (voir instructions à continuation).
- La pompe fournie devra être raccordée par un tuyau en silicone au générateur et à la cuve contenant le mélange d'acide citrique.
- S'assurer que les extrémités des tuyaux sont fermement fixées.
- L'acide citrique et la cuve de 120 litres peuvent être achetés chez Oceanic Saunas.

8. VAPEUR À LA DEMANDE

Ce bouton permet d'économiser de l'énergie et de produire de la vapeur seulement lorsque les utilisateurs souhaitent entrer dans le hammam.
Une résistance restera en chauffe dans la cuve, et une fois que ce bouton sera pressé, une LED s'allumera dans le bouton et le générateur se mettra à produire très rapidement de la vapeur (l'eau de la cuve étant déjà chaude) pour une durée de 30 minutes.
Apres cette période, le générateur arrêtera de produire de la vapeur, jusqu'à ce qu'il soit pressé de nouveau.
Afin d'activer la fonction : voir instructions à continuation.

9. BOITIER DE COMMANDE PROGRAMMABLE : INSTRUCTIONS

9.1 Ecrans et boutons

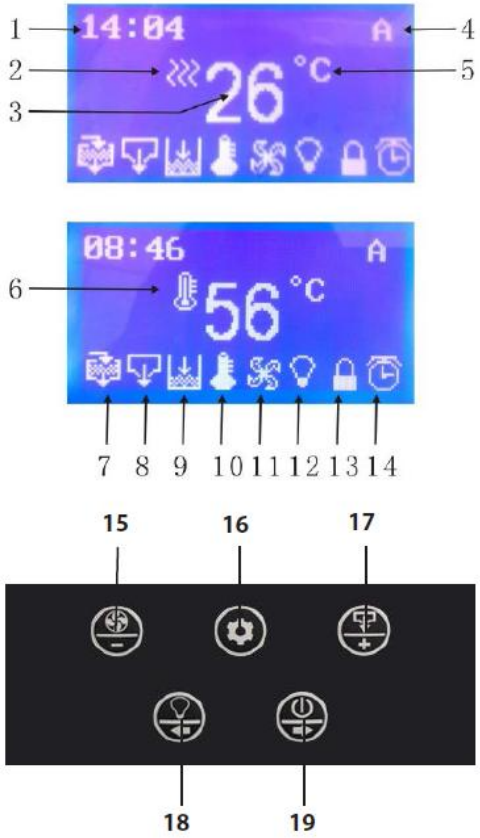

1	Heure (format 24 heures)
2	Symbole de chauffe
3	Température dans la pièce
4	Mode de marche (vapeur à la demande, automatique, normal)
5	Centigrade ou Fahrenheit
6	La température programmée est atteinte
7	Cycle de détartrage en cours
8	Vidange
9	Eau demandée, Remplissage : valve ouverte. Si clignote : absence d'arrivée d'eau
10	Le générateur a surchauffé
11	Ventilation en marche
12	Lumière allumée
13	Clavier bloqué
14	Minuteur automatique
15	Ventilateur / Diminution
16	Paramètres
17	Vidange (préférablement éteint) / Augmentation
18	Eclairage / Défilement vers la gauche
19	On/Off / Défilement vers la droite

9.2 Allumer (on) et éteindre (off)

Lorsque le courant électrique sera branché, un petit bip se fera entendre au niveau du générateur de vapeur.

Pour l'allumer, appuyer sur ce bouton :

L'écran ressembla à celui-ci (il s'agit de l'écran avec la programmation « par défaut ») >

9.3 Heure et date

Appuyer sur puis sur Cet écran sera affiché >

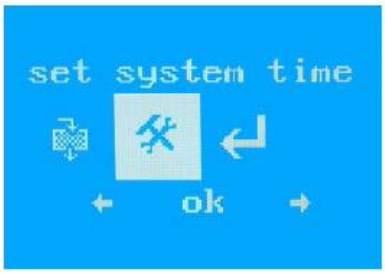

Appuyer sur pour valider le souhait d'accéder aux paramètres

Utiliser les boutons de diminution et d'augmentation, ainsi que les flèches de déplacement vers la droite et la gauche afin de programmer la date et l'heure.

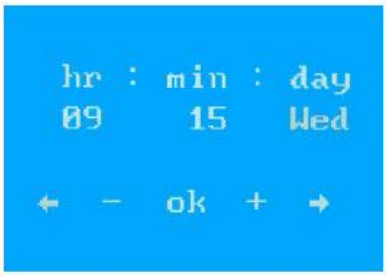

9.4 Programmation de la température

La température peut être programmée entre 35 et 60°C, ou entre 95 et 140°F.
Si vous n'êtes pas habitué au hammam, nous vous conseillons de commencer avec une température de 38°C environ.
Une fois que vous vous serez habitué, vous pourrez augmenter d'un degré à chaque session.

Appuyer sur afin de rentrer dans la programmation

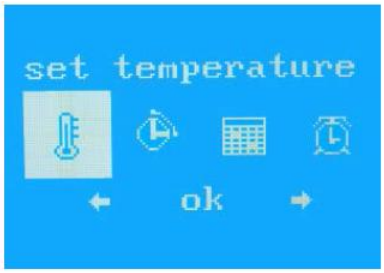

Appuyer sur pour entrer dans la programmation de la température

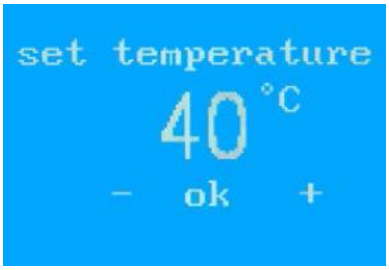

Ajuster la température en vous servant des touches

Puis valider votre sélection en appuyant sur

9.5 Modes de fonctionnement

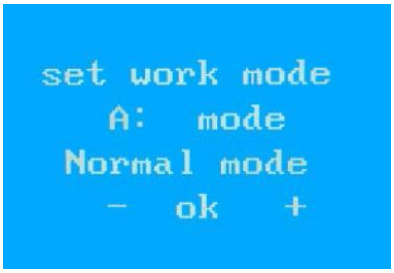

Le **MODE A** est le mode avec le compte à rebours. Vous pouvez programmer la chauffe jusqu'à 4 heures, ou la chauffe en continu.

Changer la durée en vous servant des boutons + et -, et sauvez votre programmation en confirmant à l'aide du bouton →

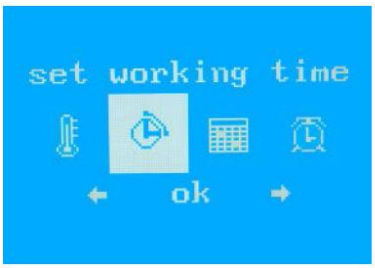

Une fois la programmation validée, votre écran devrait ressembler à celui-ci

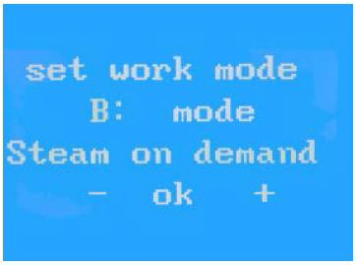

MODE B

Le mode B vous permet d'utiliser la vapeur à la demande (pour les opérateurs commerciaux seulement). Le bouton de vapeur à la demande doit être installé à l'extérieur du hammam.
Lorsque l'utilisateur souhaitera utiliser le hammam, il lui suffira de pousser ce bouton et le générateur se mettra en chauffe pour une durée de 30 minutes.
Avec ce mode de fonctionnement, il vous suffira seulement de programmer la température du hammam.

Une LED rouge dans le bouton indiquera le fonctionnement du générateur.

Une fois le mode B programmé, votre écran ressemblera à ceci
(00 :00 : sera en fait l'heure / Lee symbole du bas : remplissage de la cuve)

MODE AUTO

Ce mode vous permet de programmer deux créneaux horaires de fonctionnement.
2 sessions programmables (avec heure de début et heure de fin).
Une fois programmées, le générateur s'allumera et s'éteindra automatiquement, tous les jours de la semaine.

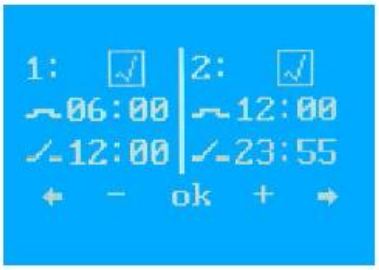

Puisque le minuteur est en format 24 heures, vous pourrez définir sans problème les horaires en matinée ou en soirée. Vous pourrez choisir une session le matin entre minuit et 12h, puis une session l'après-midi entre 12h et 23h59.
Pour activer la session du matin (1) ou de l'après-midi (2), changer le ✕ pour un ✔ .Ensuite, programmez votre session (heure de début et heure de fin). Ci-dessus, nous avons par exemple programmé une session du matin de 6h à 12h, puis une session l'après-midi de midi à 23h55.

Une fois le mode automatique programmé, votre écran ressemblera à ceci :

Si votre machine venait à être déconnectée complètement du courant général, ses paramètres reviendraient aux paramètres par défaut, d'usine.

9.6 Détartrage automatique

Vous pouvez programmer la machine pour qu'elle détartre hebdomadairement. Une fois programmée, elle détartrera toutes les semaines, le même jour, et à la même heure, que ceux programmés.
Afin que le détartrage fonctionne correctement, il faudra que le bidon contenant la solution détartrante soit rechargé. Notre bidon de 120 litres de contenance (disponible à la vente – nous demander) a une autonomie pour 10 détartrages environ. Il vous faudra mélanger 5kg d'acide citrique pour ses 120 litres. De façon générale, nous recommandons 50g d'acide citrique par litre d'eau.
Pour certains, il ne sera pas nécessaire de détartrer chaque semaine (si l'eau n'est pas dure, ou si vous n'utilisez le générateur que quelques heures par semaine). Dans ce cas, ne programmez pas le détartrage, mais allumez seulement la fonction de détartrage selon vos besoins. N'oubliez pas de changer le ✔ par un ✕ pour désactiver le détartrage hebdomadaire.

Pour programmer le détartrage, appuyer sur

Puis appuyer sur pour valider

La valeur de détartrage par défaut est le dimanche (« SUN » - *Sunday*) entre minuit (00 :00) et 8:00 du matin.

Pour activer le détartrage automatique, changez le ✕ pour un ✔ .
Vous pouvez aussi ajuster la durée du détartrage, mais nous vous recommandons des sessions de 4 heures minimum.

Note : l'écran du boitier de commande doit être éteint pour que le cycle de détartrage se fasse.

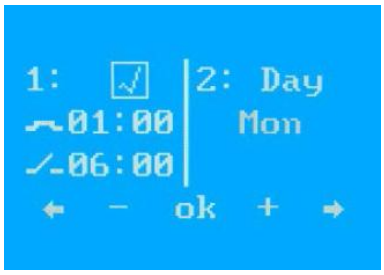

9.7 Vidange

Vous n'aurez pas besoin de vidanger la cuve de votre générateur puisqu'il le fait automatiquement. Lorsqu'il produira de la vapeur, le générateur se vidangera afin d'éviter une concentration et production de calcaire dans la cuve. Après chaque session (une fois éteint depuis le boitier de commande – pas depuis le courant général), il se rincera et vidangera également automatiquement.
Attention : la cuve se vidangera lorsque l'eau sera à 80ºC – il est important que votre plomberie soit adaptée à ces hautes températures.
Si vous avez besoin de vidanger, commencez par éteindre l'écran. Si l'écran est allumé, appuyez sur le bouton « On/Off » pour l'éteindre. Maintenant, appuyez sur le bouton de vidange. L'écran s'allumera et indiquera le symbole de la vidange en cours, en bas à droite.

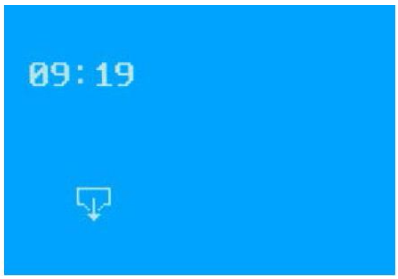

9.8 Eclairage et ventilation

La ventilation et l'éclairage pourront rester en marche même si le générateur est éteint. Vous pourrez donc les utiliser si vous vous douchez dans le hammam, ou pour le nettoyage de votre cabine par exemple.

Pour allumer et éteindre la ventilation ou la lumière, appuyez sur le bouton avec le symbole correspondant.
Eclairage : 100W max.
Ventilation : 100W max.

9.9 Verrouiller l'écran

Pour verrouiller l'écran, maintenez appuyé pendant 5 secondes le bouton « + ». Même procédé pour le déverrouiller. Lorsque le boitier de commande est bloqué, les boutons d'éclairage et « on/off » resteront débloqués et donc utilisables.

10. RÉSOLUTION DES PROBLÈMES TECHNIQUES

Important : les réparations doivent être pratiquées par des professionnels qualifiés afin d'éviter tous risques de brûlures, électrocution ou bien même de mettre en péril le bon fonctionnement de la machine.

Problème rencontré	Le problème peut venir de :	Solution
Absence de vapeur	Programmation incorrecte Connexions Arrivée électrique Transformateur Circuit électronique de la commande Câble DIN Connexions Fusible	Voir page 15 et revoir la programmation La lumière de l'eau est-elle allumée ? Si oui, vérifier la continuité aux bornes de la valve d'arrivée d'eau Retirer puis nettoyez avec du papier de verre les 3 tiges de la sonde de niveau d'eau Détartrer le générateur Vérifier les fusibles Vérifier qu'il y ait du courant en sortie du transformateur Changer le circuit électronique principal
De l'eau sort par la buse de vapeur	Sonde de niveau d'eau Pression de l'eau	Eteindre puis rallumer le générateur Retirer puis nettoyer avec du papier de verre les 3 tiges de la sonde de niveau d'eau Vérifier les connexions depuis et allant à la sonde de niveau d'eau La pression de l'eau doit être inférieure à 1bar
Le disjoncteur principal saute	Résistance(s) HS Connexion avec la terre	Vérifier les résistances (soit avec un testeur d'isolation, soit en les déconnectant une

	Connexion défectueuse	par une) Vérifier que les connexions avec la terre sont en place et correctes Vérifier la valve de vidange (4.5KΩ)
L'écran de la température indique « LC »	Connexion de la sonde de température	Vérifier la connexion Ou changer la sonde
L'écran de la température indique « HC »	La sonde de température est en court-circuit	Vérifier la connexion Ou changer la sonde
Le générateur chauffe alors que le boitier de commande est éteint	Circuit Relais	Changer le circuit relais (et maintenir le générateur hors tension en attendant de le changer).
Le symbole de remplissage clignote		Vérifier l'arrivée d'eau Nettoyez la sonde de niveau d'eau et détartrer
Le symbole de surchauffe « Overveat » est allumé	La sécurité anti surchauffe s'est déclenchée.	Réarmer le bouton manuellement en utilisant un petit tournevis afin de l'atteindre (vous pouvez également retirer la carcasse afin d'y accéder plus facilement). Si cela se reproduit, pensez à détartrer.

11. ENTRETIEN

Le problème majeur avec les générateurs de vapeur est la création de calcaire. Sa formation peut empêcher les résistances ou la sonde de niveau d'eau de fonctionner correctement ou encore peut provoquer une usure prématurée des anneaux en plastique aboutissant à des fuites autour des résistances. La façon d'éviter ce problème (et donc la fréquence de détartrage) variera selon le degré de dureté de votre eau.

Pour les générateurs de type commerciaux, nous vous conseillons fortement d'utiliser des adoucisseurs d'eau.

Tous les utilisateurs de générateurs, domestiques ou commerciaux, doivent régulièrement procéder au détartrage des machines. La fréquence variera selon la dureté de votre eau et selon le degré d'utilisation de votre machine. Vérifier la dureté de votre eau et détartrez en fonction.

Eau très dure : détartrage toutes les 50 a 100 heures d'utilisation.
Eau moyennement dure : détartrage toutes les 100 a 250 heures d'utilisation.
Eau faiblement dure : détartrage toutes les 250 a 1000 heures d'utilisation.

Pour détartrer le générateur, utiliser une solution d'acide faiblement concentré (comme de l'acide citrique) diluée avec de l'eau. Les cristaux d'acide citrique sont disponibles sur notre site internet (dans la partie « accessoires de hammam »). Suivre les instructions fournies avec l'acide et permettre a la solution d'agir en la laissant suffisamment longtemps puis rincer le générateur.

Les erreurs commises lors du détartrage ne sont pas couvertes par la garantie.
Parce que le chauffage et le rafraîchissement peuvent conduire à des extensions ou à des rétrécissements, il est important d'inspecter toutes les admissions et sorties d'eau et de vapeur ainsi que les câbles et les connecteurs régulièrement pour s'assurer qu'il n'y a aucune fuite.
Nettoyez les filtres dans la valve magnétique selon la qualité de l'eau de votre région.
La condition du câblage et de l'intégrité électrique du générateur doivent être vérifiées régulièrement. Pour les utilisations commerciales de la machines, le faire au moins une fois par an.

12. GARANTIE

Tous nos générateurs possèdent une garantie de 3 ans, en cas de défaut de conformité, à partir de la réception du produit.
La garantie exclue les produits consommables comme les résistances électriques ou les défaillances provenant d'un mauvais usage, installation ou entretien.
Consulter nos conditions générales sur notre site www.oceanic-saunas.eu.