Oceanic
Sauna & Steam

GENERATEUR DE VAPEUR OCA
Domestique & Semi-professionnel
(utilisation <20h/semaine)
Manuel d'installation & d'utilisation

Sommaire

1. INTRODUCTION ……..page 3

2. NOTES IMPORTANTES……..page 3

3. PRÉCAUTIONS DE SÉCURITÉ……. page 3

4. CONNEXIONS ÉLECTRIQUES……..page 3

5. SPÉCIFICITÉS…… page 5

5.1. Paramètres généraux des générateurs
5.2. Relier plusieurs générateurs
5.3. Dimensions extérieures du générateur
5.4. Distances de sécurité
5.5. Ventilation
5.6. Description des composants du générateur
5.7. Caractéristiques du boitier de commande OC-A
5.8. Caractéristiques de la sonde de température

6. DESCRIPTION DU BOITIER DE COMMANDE OC-A…… page 10

7. INSTALLATION…… page 12

7.1. Puissance du générateur
7.2. Emplacement du générateur
7.3. Plomberie – Connexions de l'arrivée d'eau et de la sortie de vapeur
7.4. Installation du boitier de commande et de la sonde de température
7.5. Branchements de l'alimentation électrique & du boitier de commande
7.6. Branchement de l'éclairage

8. VAPEUR A LA DEMANDE…… page 15

9. DIAGRAMMES DES CIRCUITS …… page 15

10. TESTS ET MISE EN ROUTE…… page 17

10.1. Programmer le temps et la température
10.2. Vapeur à la demande

11. RESOLUTION DES PROBLEMES TECHNIQUES…… page 18

12. ENTRETIEN…… page 19

Détartrer

13. GARANTIE …… page 21

1. INTRODUCTION

Merci d'avoir choisi notre gamme de générateurs Oceanic. Prenez le temps de lire ce manuel d'installation avant de commencer car il contient des informations importantes sur l'installation et les opérations de maintenance.
Les générateurs de vapeur de la gamme OCA **Oceanic** sont disponibles de 3kw à 12kw et sont équipés de notre dispositif de contrôle à distance « OC-A ». Ce boîtier permet non seulement de programmer le temps et la température de votre bain de vapeur, mais il permet également de commander l'éclairage de la cabine, la valve de vidange automatique, ou encore de vérifier, grâce aux témoins lumineux, l'arrivée d'eau, la vidange, le fonctionnement des résistances, la température, etc.
NOTE : Tous nos générateurs sont testés en usine, il est donc possible de trouver de l'eau dans la cuve avant toute utilisation.

2. NOTES IMPORTANTES

-Lire soigneusement ces instructions avant de commencer l'installation.
-Le générateur doit être installé par une personne qualifiée.
-Le câble d'alimentation devra partir du tableau général et devra être protégé par un différentiel.
-Il est recommandé d'installer un adoucisseur d'eau afin de réduire l'entartrage du générateur.
-L'équipement doit être installé en conformité avec les normes de sécurité électrique en vigueur.
-Le générateur doit toujours être installé dans un endroit sec et correctement ventilé à l'extérieur du hammam.
-La puissance du générateur doit être adaptée au volume de la cabine.
-L'installation d'une ventilation est fortement recommandée pour l'évacuation de la vapeur hors de la pièce d'où se trouve le hammam.
-S'assurer du bon voltage du générateur (Mono ou Triphasé).
-La pression de l'arrivée d'eau ne doit pas dépasser 1Bar.
-La cuve du générateur et tout particulièrement les sondes de remplissage (« water level probe ») doivent être régulièrement détartrées. La fréquence à laquelle vous effectuerez le détartrage dépendra de la dureté de votre eau et de la fréquence d'utilisation du générateur. Effectuer un premier détartrage 2 semaines après la première utilisation et adapter ensuite la fréquence de détartrage en fonction de la quantité de tartre trouvée.
-Vérifier et nettoyer le filtre de la valve d'arrivée d'eau tous les 6 mois (tous les 3 mois à usage professionnel).
-Couper l'alimentation électrique du générateur avant toute intervention.
-Ne couper/manipuler/rallonger en aucun cas le câble DIN reliant le boitier de commande au circuit principal, ou le câble de la sonde de température.

3. PRÉCAUTIONS DE SÉCURITÉ

- N'utilisez pas votre hammam si vous êtes sous l'influence de l'alcool ou si vous venez de prendre un repas copieux ou si vous venez de faire du sport intensivement. N'utilisez pas le hammam sans avis médical préalable si vous êtes :
    - enceinte
    - sujet à des troubles cardiaques ou à des problèmes de tension artérielle
    - diabétique ou souffrant de rétention excessive de liquide,
    - sujet à un problème de peau pouvant être aggravé par la chaleur.

Si vous souffrez d'une quelconque affection, vous devez vous assurer que l'utilisation du hammam est sans danger pour votre santé.
- Enlever tout bijou et objet métallique avant de pénétrer dans le hammam. Leur température augmentant sous l'effet de la chaleur, ils pourraient vous brûler la peau. Ne touchez jamais la vapeur sortant de la buse vous pourriez vous brûler.
- Ne laissez pas vos enfants seuls dans le hammam ; accompagnez-les. Nous ne recommandons pas l'utilisation du hammam aux enfants de moins de 16 ans.
- Ne pas fumer dans le hammam.
- Quittez votre hammam si vous vous sentez étourdi, somnolant, malade ou pris de vertiges.

La vapeur entrant dans le hammam sera extrêmement chaude : assurez-vous de positionner la buse de vapeur dans un endroit où les utilisateurs n'entoureront aucun risque, et affichez une notice de sécurité.

4. CONNEXIONS ÉLECTRIQUES

Un électricien compétent n'aura aucun mal à installer votre générateur grâce aux schémas de branchements et diagrammes ci-après. Le câble d'alimentation devra partir du tableau général et être protégé par un différentiel.
En accord avec la loi en vigueur, la connexion entre le générateur de vapeur et le boitier électrique devra être opérée par un électricien autorisé. En cas de garantie (service après-vente), nous vous demanderons une copie de la facture de votre électricien.

5. SPÉCIFICITÉS

5.1. Paramètres généraux des générateurs

Modèle	Puissance	Courant (amps)		Dimensions (mm)			Buse de vapeur	Arrivée Eau	Vidange	Type de buse
	Kw	1N~	3N~	L	l	H	pouces	pouces	pouces	
Domestique										
OC-30	3	13	-	390	190	335	1/2”	1/2”	1/2”	Blanche
OC-40	4	17A	-	390	190	335	1/2”	1/2”	1/2”	Blanche
OC-60	6	26A	8.6A	390	190	335	1/2”	1/2”	1/2”	Blanche
OC-80	8	35A	11.6A	450	190	353	3/4”	1/2”	1/2”	Chromée
Vapeur à la demande										
OC-60 S	6	26	8.6	390	190	335	1/2"	1/2”	1/2”	Rouge
OC-80 S	8	35	11.6	450	190	353	3/4	1/2”	1/2”	Rouge
OC-90 S	9	39	13	450	190	353	3/4	1/2”	1/2”	Rouge
OC-105 S	10.5	46	15.3	390	206	415	3/4	1/2”	1/2”	Rouge
OC-120 S	12	52	17.3	390	206	415	3/4	1/2”	1/2”	Rouge

Notez que tous les modèles ne sont peut-être pas disponibles.
Important : ne jamais réduire le diamètre du tuyau de sortie de vapeur.

Le tuyau de vidange devra être en cuivre. La valve de vidange du générateur s’ouvrira automatiquement lorsque l’eau sera à 80ºC.

Note: Si vous souhaitez brancher le générateur en monophasé, shunter L1 L2 et L3 grâce aux ponts en cuivre fournis.
Les générateurs 3kw et 4kW se branchent uniquement en monophasé.

Pièces fournies avec le générateur de vapeur

T de sortie de vapeur, 1/2˝ T de sortie de vapeur, 3/4˝

Générateurs domestiques
Sonde de température
Panneau de commande OCA
Buse de sortie de vapeur chromée

Générateurs semi-pro
Sonde de température
Panneau de commande OCA
Buse de sortie de vapeur chromée ou rouge (selon stock)
Bouton de vapeur à la demande

5.2. Relier plusieurs générateurs pour augmenter votre puissance de chauffe

Si vous avez besoin de plus de puissance, vous pourrez utiliser 1 boitier de contrôle OC-A pour 2 ou plusieurs générateurs. Par exemple, si vous avez besoin de 24KW de puissance, vous pouvez utiliser un boitier de commande OC-A pour commander deux générateurs de 12KW, ou trois générateurs de 10KW.

Schéma des câblages pour la liaison

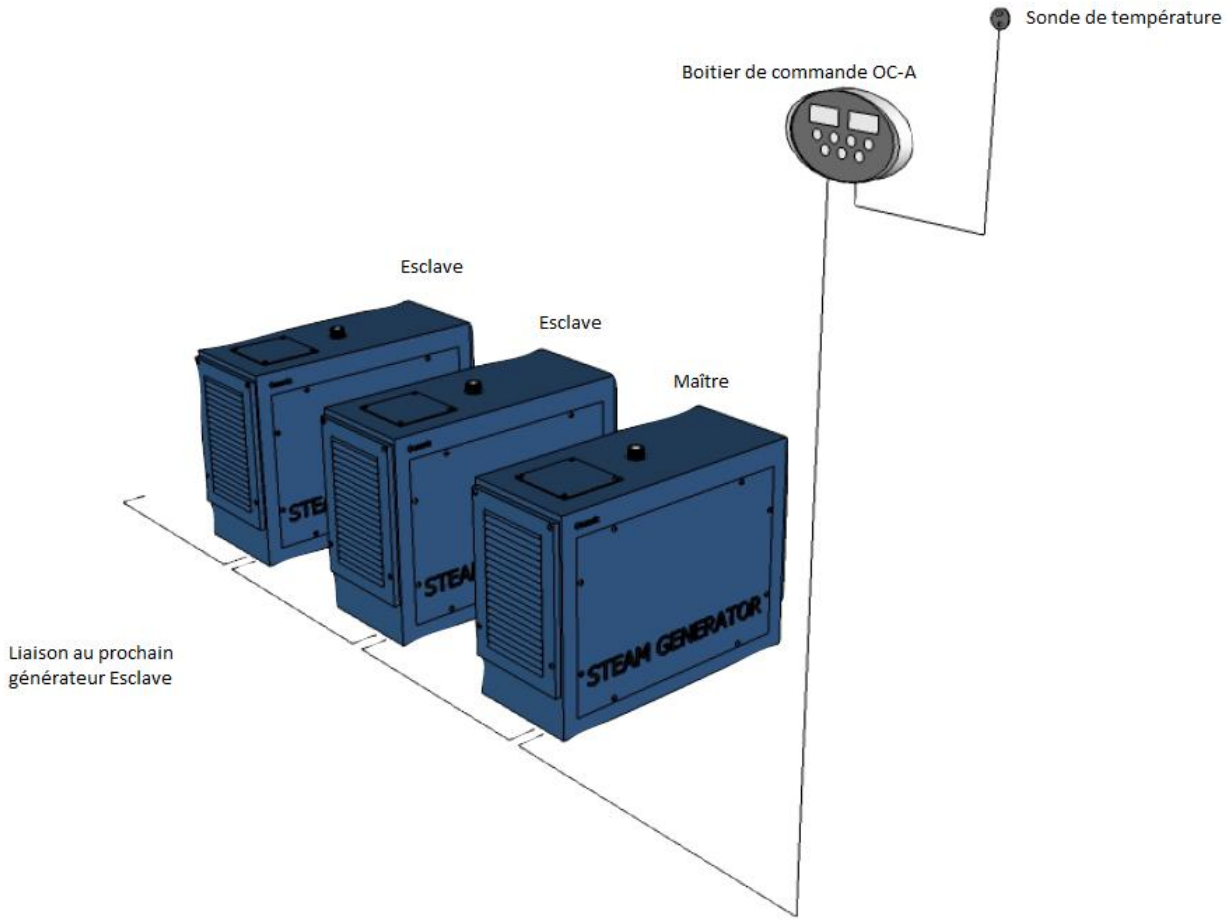

Schéma de la tuyauterie

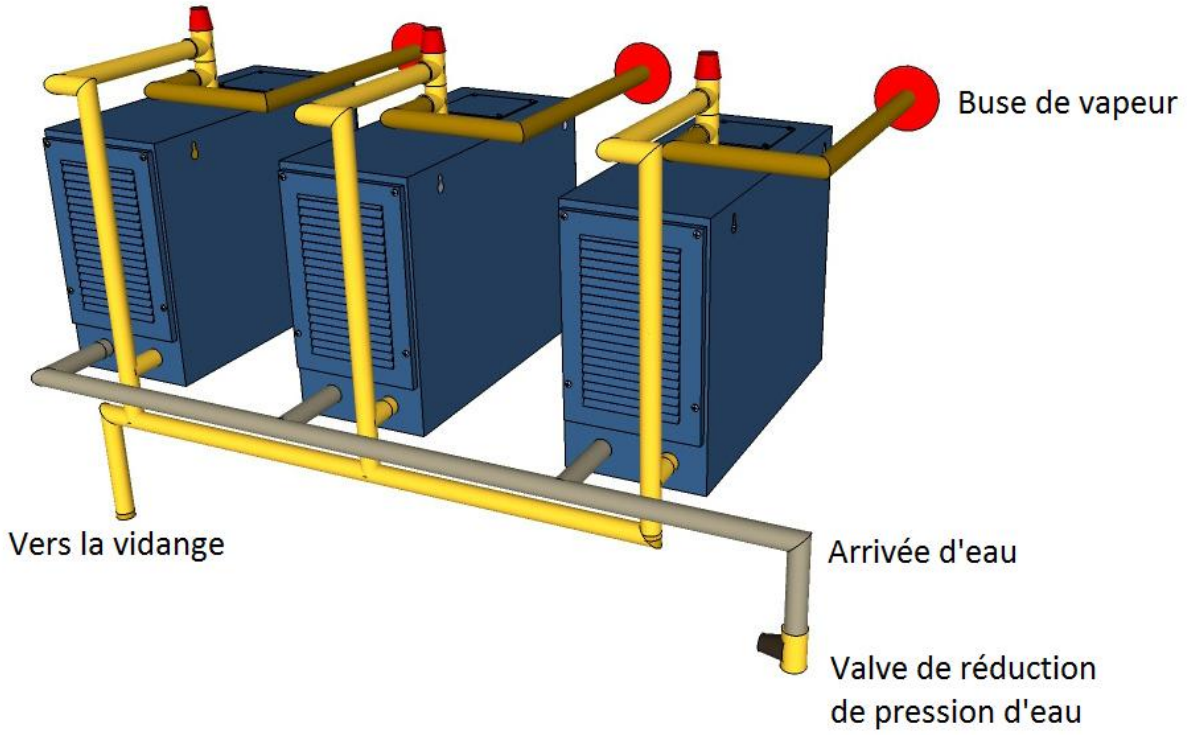

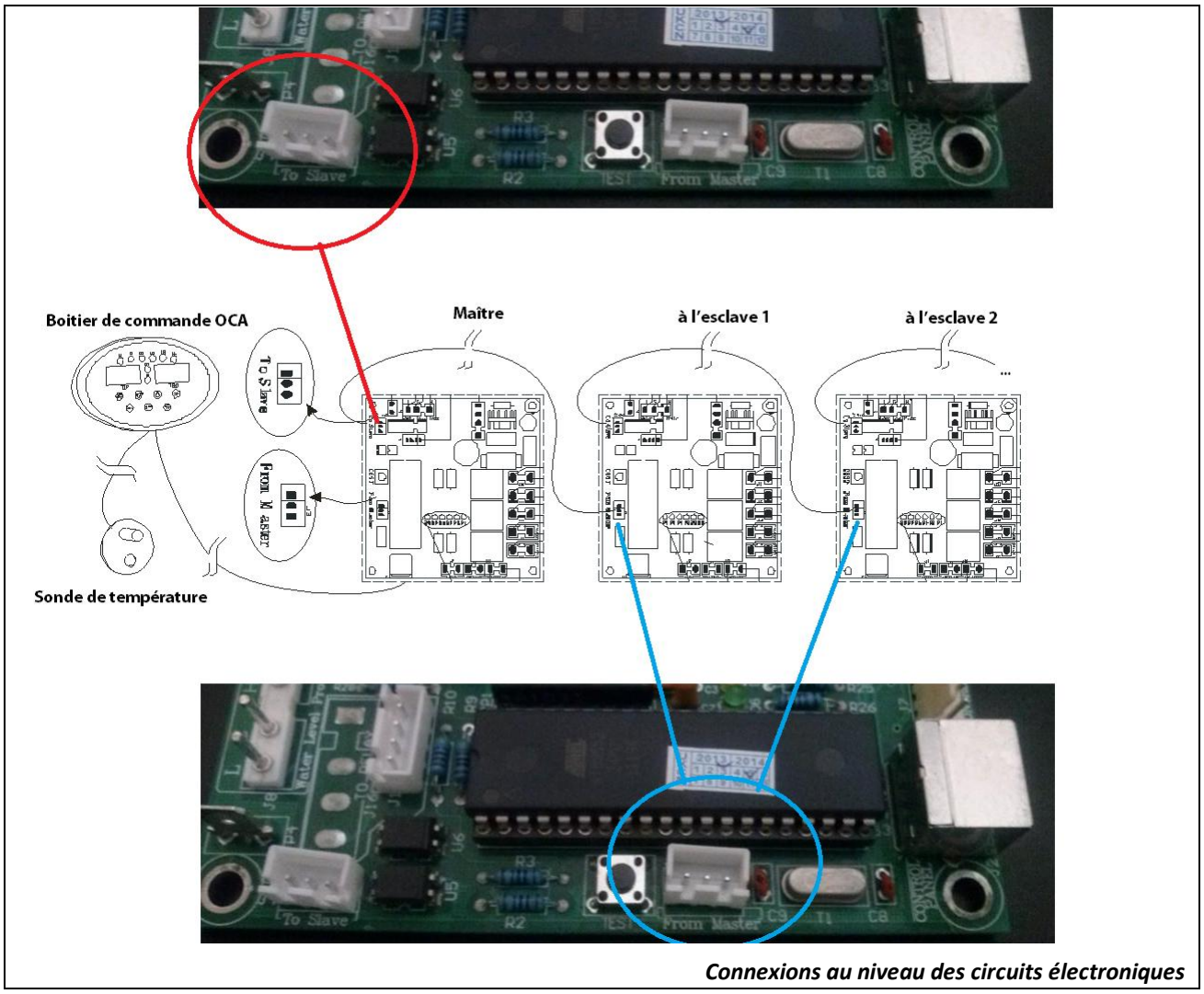

Connexions au niveau des circuits électroniques

5.3. Dimensions extérieures du générateur

Modèle	A	B	C	D	E	F	G	H
OC-30 - 60	390	190	335	25	135	45	72	60
OC-80-90	450	195	353	35	135	45	72	60
OC-10-120	390	206	353	25	135	45	77	60

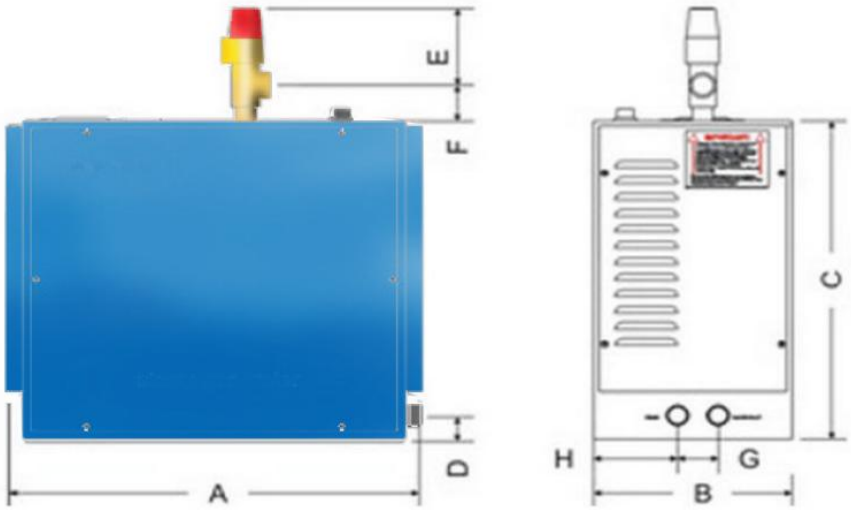

5.4. Distances de sécurité

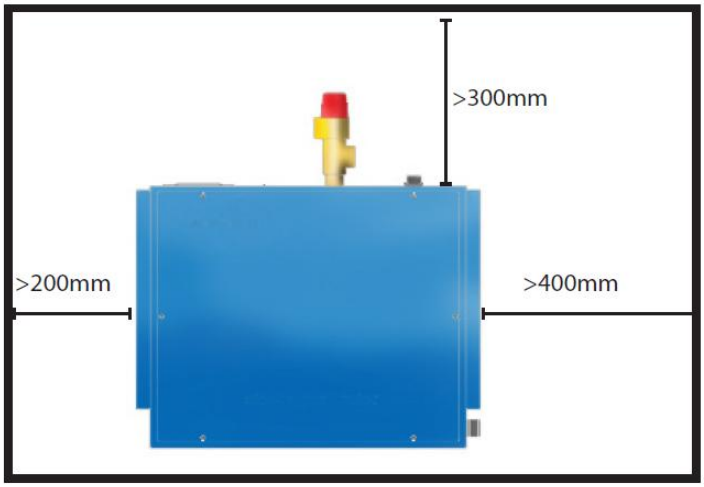

5.5. Ventilation

Le local où sera installé le générateur devra être ventilé.
Pour une utilisation commerciale, assurer une bonne ventilation à partir d'au moins deux endroits.

5.6. Description des composants du générateur

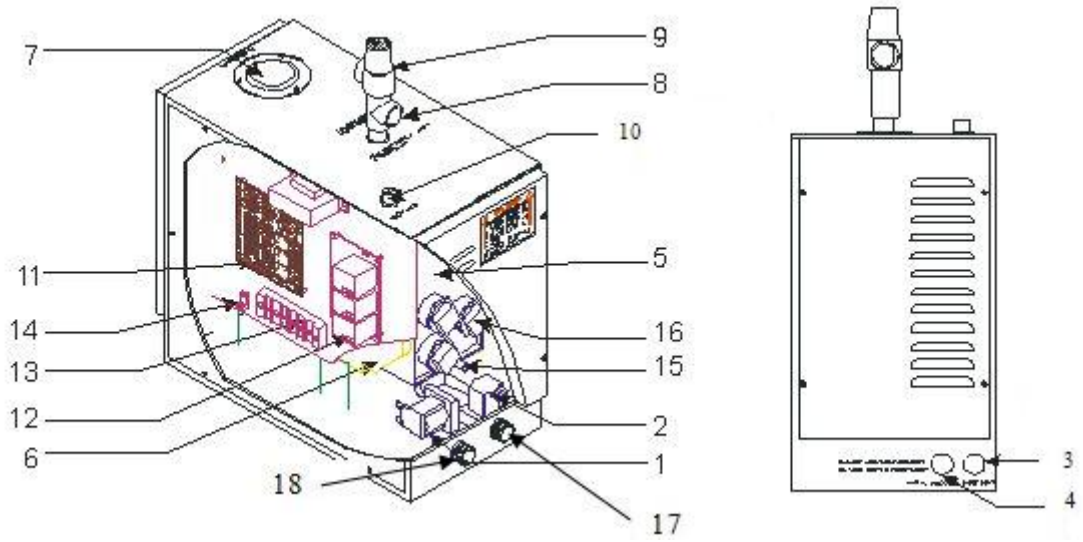

No.	Partie	Description
1	Valve d'arrivée d'eau	Contrôle automatiquement le flux d'arrivée d'eau **Pression maximale : 1bar**
2	Valve de vidange	Contrôlé par le contrôle. Allumer et éteindre pour gérer la vidange
3	Alimentation électrique du générateur	Arrivée d'électricité dans le générateur
4	Passage pour le câble du boitier de commande	Pour relier le boitier de commande au circuit principal, passer par là
5	Cuve en acier inoxydable	Cuve du générateur
6	Isolation	Réduit la perte de chaleur de la cuve
7	Sonde de niveau d'eau	Détecte le niveau de l'eau
8	Sortie de Vapeur	Sortie de la vapeur
9	Soupape de sécurité	Valve de relâchement de pression. Fonctionne si la pression dans la chaudière dépasse les 1.3kg/cm²
10	Sécurité anti-surchauffe	Se déclenche si la température atteint les 105°C C (attention : selon le modèle, elle se trouve ou sur le dessus, ou sur un côté)- L5 s'allumera sur le boitier de commande. Pour le réarmer, dévisser le capuchon et appuyer sur le bouton. Ne pas faire de marche forcée.
11	Circuit électrique, carte PCB	Centre de contrôle du générateur
12	Carte relais	Connecte et contrôle les résistances
13	Terminal	Bornes de raccordement électrique
14	Connexion à la terre	Connexion pour le câble terre
16	Résistances	Resistances électriques chauffantes
17	Vidange (DRAIN)	Point de sortie de l'eau usée
18	Arrivée D'eau (INLET)	Point d'arrivée d'eau

5.7. Caractéristiques du boitier de commande OC-A

Modèle	Temps de Fonctionnement (min)	Température (°C)	Dimension L x l x H (mm)	Remarques
OC-A	15-240	30 - 60 °C	150 x 92 x 22	Lorsque l'écran du temps affichera « Long », votre générateur fonctionnera en continu jusqu'à ce que vous l'éteigniez manuellement

5.8. Caractéristiques de la sonde de température

Modèle	Étendue de la détection		Température max. possible		Dimensions (mm)		
	°C	°F	°C	°F	L	l	H
OC-S	0-110	32-230	60	248	76	42	27

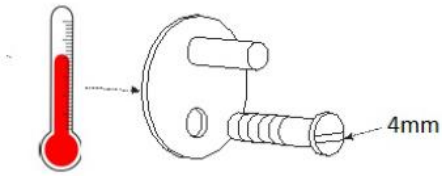

Longueur du câble : 4 mètres. Ne pas couper le câble de la sonde.

Voltage : 5V DC

Distances minimums à respecter pour l'installation de la sonde de température

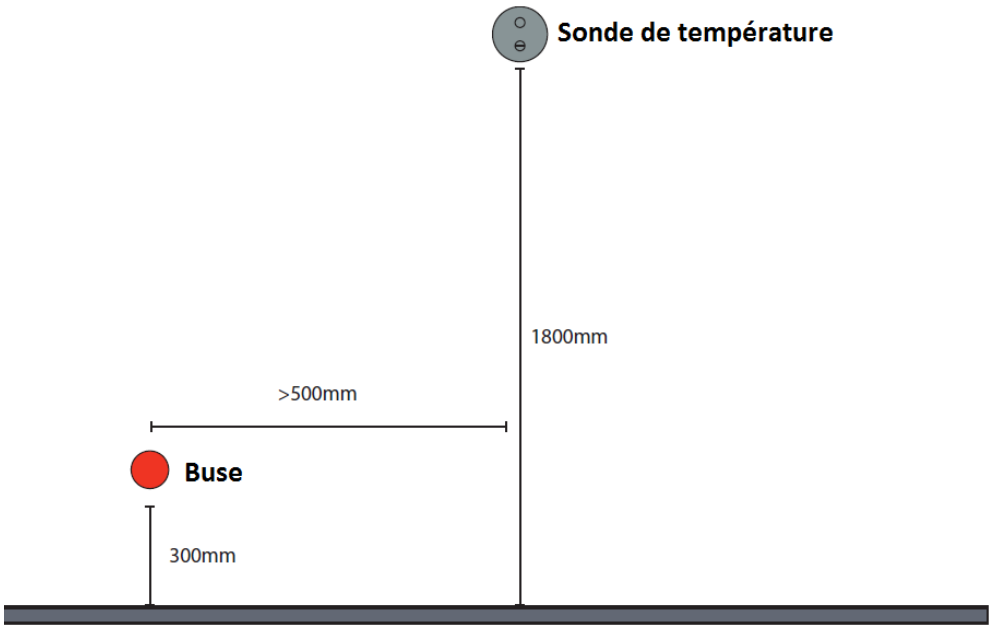

6. DESCRIPTION DU BOITIER DE COMMANDE OC-A

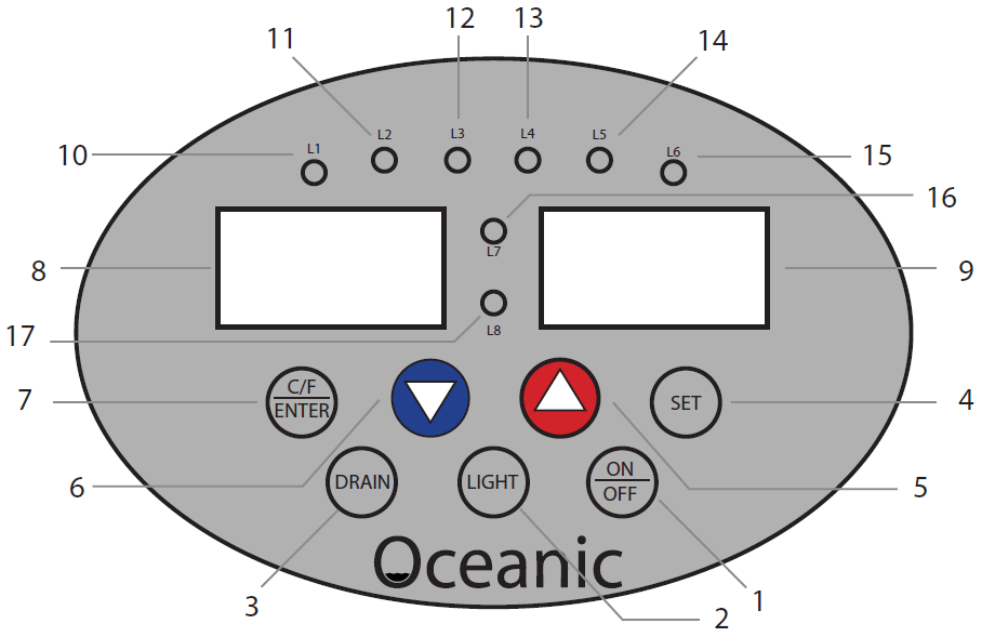

No.	Partie	Description
1	On/off	Marche / Arrêt. Presser pour faire fonctionner.
2	Light	Eclairage cabine. Presser pour faire fonctionner.
3	Drain Control	Vidange : une fois le boitier éteint, presser pour vidanger manuellement. Générateurs commerciaux : Vapeur à la demande : presser ce bouton 10 secondes. L4 devient rouge. Vous pouvez utiliser le bouton de vapeur à la demande. Presser de nouveau : retour au mode normal.
4	Set	Réglages. Presser le bouton lorsque la machine fonctionne pour régler le temps de chauffe et la température
5	▲	Bouton d'augmentation
6	▼	Bouton de diminution
7	C/F / ENTER	Permet de passer d'une température Celsius à Fahrenheit
8	Affichage du temps	Affiche la durée d'exploitation du générateur de vapeur
9	Affichage de la température	Affiche la température détectée dans le hammam.
10	L1	Témoin d'éclairage du hammam.
11	L2	Témoin de niveau d'eau : -Rouge : la cuve se remplie. -Vert: la cuve est pleine. -Rouge plus de 5 min. vérifier votre arrivée d'eau.
12	L3	Témoin de vidange : -Rouge : vidange manuelle -vert : vidange automatique
13	L4	Rouge : mode de fonctionnement « Vapeur à la demande » Vert : Mode de fonctionnement « normal »
14	L5	Rouge : Surchauffe. Les résistances ont été arrêtées par sécurité car trop chaudes (fonctionnement sans eau,…). Réarmer la sécurité anti-surchauffe pour refaire fonctionner.
15	L6	Témoin de pression. Si LED allumée : pression supérieure à 1.2Kg/cm2.
16	L7	Témoin indiquant que la température programmée est supérieure à la température réelle de la cabine. Le générateur fonctionne.
17	L8	Témoin indiquant que la température programmée est inférieure à la température réelle de la cabine. Le générateur fonctionne au ralenti.

7. INSTALLATION

- Isolez l'arrivée électrique avant l'installation
- Assurez-vous que le modèle choisi est adapté à votre hammam.
- Installez la buse de vapeur à environ 300mm du sol, et à 200mm des utilisateurs
- Si le générateur est installé dans un endroit peu accessible, assurez-vous que vous pourrez quand même couper l'eau et l'électricité en cas d'urgence.
- Si vous souhaitez brancher le générateur en monophasé, shunter L1 L2 et L3 grâce aux ponts en cuivre fournis. Le 3kW et le 4kW se branchent uniquement en monophasé.
- La pression d'arrivée d'eau min. est de 0.25bar (2.5 Mpascals) et la max. de 1bar (10 Mpascal). Si vous avez trop de pression, utilisez un réducteur.
- Le tuyau en cuivre reliant le générateur au hammam doit être le plus court possible. S'il dépasse 3m, l'isoler pour prévenir une possible perte de chaleur. Les tuyaux seront très chauds lors des phases de fonctionnement : veillez à les protéger afin d'éviter tout contact accidentel avec eux. De même, la vapeur entrant dans le hammam sera extrêmement chaude : faites attention au positionnement de la buse.
- Faites en sorte que les tuyaux soient les plus droits possibles (avoir un minimum de courbes). Afin d'éviter la condensation, le tuyau conduisant la vapeur ne peut par exemple pas descendre puis monter.
- Le tuyau de sortie de vapeur ne peut pas comporter de valve ou quelque blocage/bouchon que ce soit.
- Le tuyau de sortie de vapeur doit être en métal, ou d'un matériel supportant les 150°C. Nous recommandons d'utiliser du cuivre.
- Il n'est pas recommandé d'installer le générateur à l'extérieur, ou soumis aux changements climatiques (gel, pluie, …). Prévoir un espace de 0.5m³ pour l'installation du générateur.
- Le générateur doit être installé de niveau, et avec les flèches pointant vers le haut.
- Ne pas installer le générateur à coté de substances toxiques-inflammables-…

7.1. Puissance du générateur

Générateur	Volume (m^3)
OC-40	1.8 - 4
OC-60	4.5 - 6
OC-80	4 - 7
OC-70	5 - 9
OC-90	6 - 10
OC105	7 - 11
OC-120	8 - 12
OC-140	11 - 15

Ce tableau est ici comme guide. Attention : la puissance du générateur dépendra de nombreux facteurs, comme du type de revêtement ou de la hauteur du hammam par exemple. Nous contacter pour plus d'informations.

7.2. Emplacement du générateur

Le générateur doit être installé dans une pièce sèche et bien ventilée, proche du hammam. Il peut être à même le sol, ou accroché à un mur.
Pour fixer le générateur sur un mur, percer 3 trous de 8mm de diamètre, selon tableau ci-après. Fixer les 2 vis du dessus et faites glisser les « trous de serrure » du générateur prévus à cet effet dessus. Ensuite, retirez la plaque frontale du générateur et visser la troisième vis, afin de sécuriser le montage.

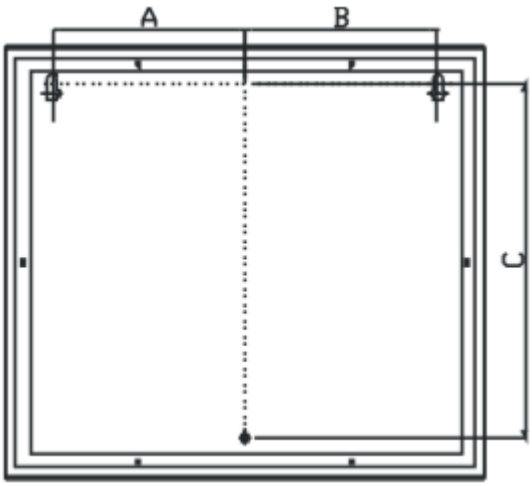

Modèle	A	B	C
OC-30 à OC-60	145	145	273
OC-70 à OC-90	175	175	291
OC-100 à OC - 120	145	145	353

Le générateur peut être installé dans n'importe quel endroit sec et bien ventilé. Par exemple :

- Sous un banc du hammam
- Dans un placard adjacent au hammam
- Dans un grenier
- Dans le sous-sol (jusqu'à 1.5m)

Important :

- Le tuyau de vapeur doit être isolé et ne doit pas mesurer plus de 10metres (nous recommandons 3 mètres max.)
- Ne **jamais** réduire le diamètre du tuyau de sortie de vapeur.
- Le tuyau transportant la vapeur ne peut pas descendre puis monter, pouvant créer un piège pour la vapeur et endommager le générateur.
- Le générateur doit être accessible (partie frontale, latérale et supérieure) afin de faciliter son entretien et sa maintenance.

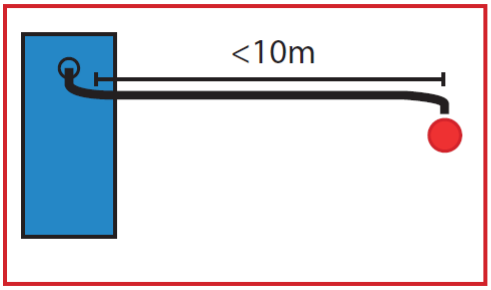

7.3. Plomberie – Connexions de l'arrivée d'eau et de la sortie de vapeur

- Le tuyau d'alimentation en eau et le tuyau de vapeur doivent se conformer aux normes locales
- Raccorder la valve d'arrivée d'eau du générateur à l'arrivée d'eau principale avec un flexible. Le flexible doit posséder un raccord de 1/2".
- La buse de vapeur et le tuyau en cuivre doivent avoir le même diamètre. Si le tuyau mesure plus de 3 mètres, il doit être isolé. Notez que parfois, il sera nécessaire de raccorder un tuyau à la valve de pression afin de diriger le flux de vapeur vers une direction sans risque.
- Connecter la vidange à un tuyau approprié en cuivre, avec raccords appropriés. L'eau sortira à 80ºC – il est impératif que vos tuyaux soient en cuivre, pour supporter cette température.

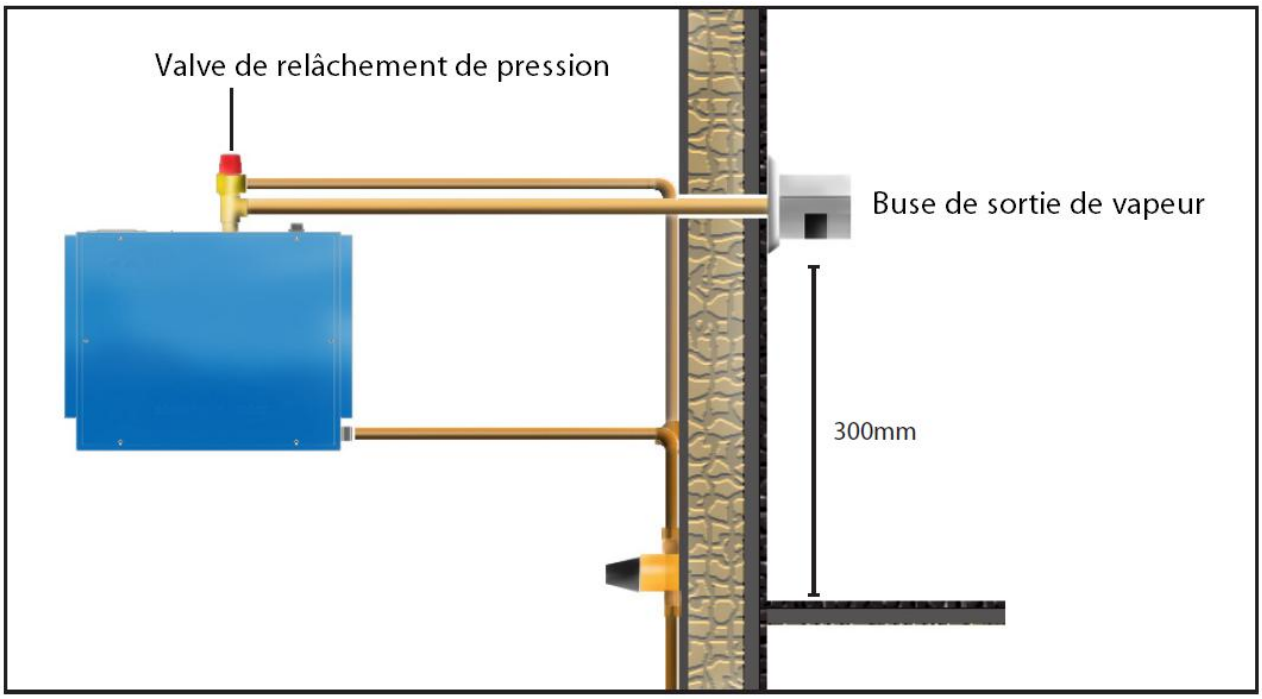

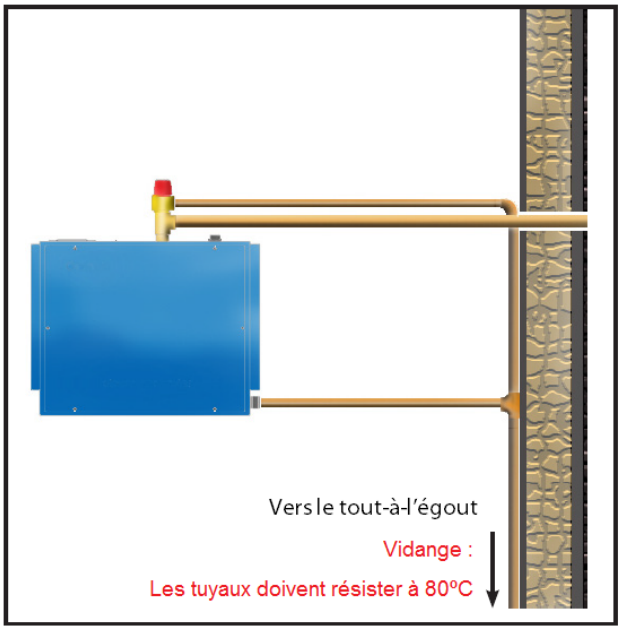

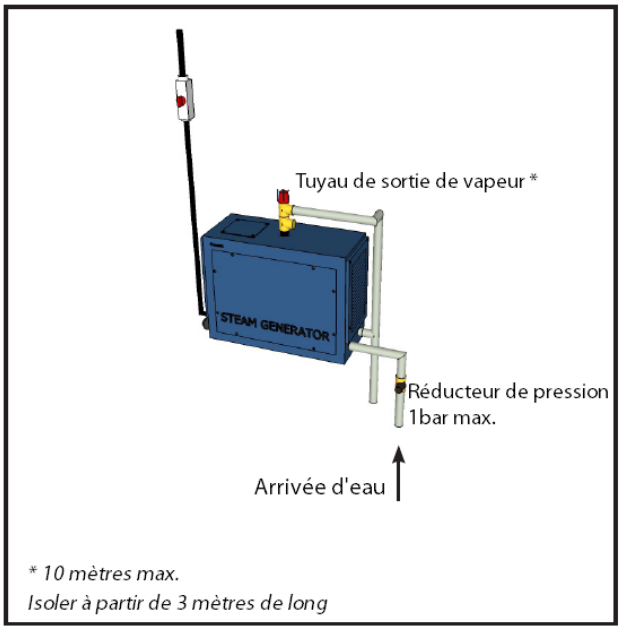

7.4. Installation du boitier de commande et de la sonde de température

Le boitier de commande OC-A peut être installé à l'intérieur ou à l'extérieur de la cabine. Si il est installé à l'intérieur, il devra être correctement isolé avec de la silicone, afin de ne pas souffrir de possibles infiltrations d'eau.

a. Pour une meilleure connexion entre les éléments et éviter des problèmes dans le futur, pulvériser de l'huile de connexions (de type WD40) sur les deux têtes du câble DIN avant de le brancher au circuit électronique principal.
b. Le panneau de commande doit être installé à environ 1200mm du sol.
c. Installation : dévisser la partie frontale du générateur. Brancher le câble DIN du boitier de commande dans la prise prévue à cet effet.
d. Ensuite, au dos du boitier de commande : brancher l'autre extrémité du câble DIN, et la sonde de température.
e. La sonde de température doit être installée dans le hammam à environ 1.2-1.5mètres du sol, et à l'opposé de la buse de sortie de vapeur. Pour la fixer au mur, utiliser une vis de 4mm de diamètre.
f. Enfin, installer la grille protectrice au dessus de la sonde de température (en option – nous contacter si vous souhaitez l'acheter).

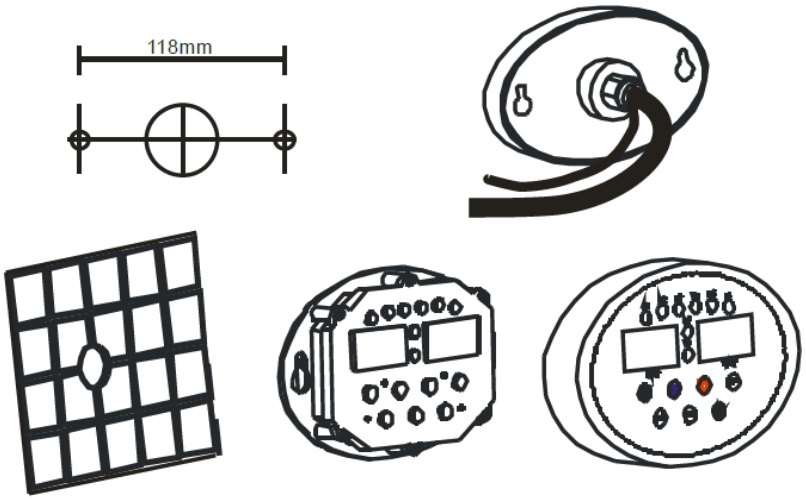

Sonde de température

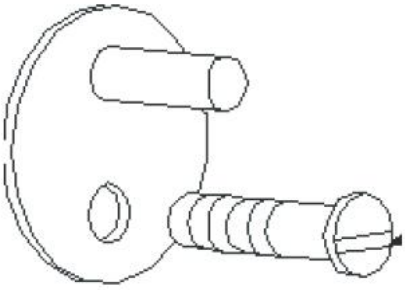

Vis de 4mm ø

Grille protectrice de la sonde

Protection de la sonde de température (option)

7.5. Branchements de l'alimentation électrique & du boitier de commande

Un électricien professionnel doit procéder à ces branchements. Si le générateur est mal branché/installé, ses dommages ne rentreront pas dans la garantie. La facture de l'électricien peut vous être demandée.

Assurez-vous que le voltage correspond à votre puissance électrique et au diamètre de vos câbles.

Retirez la partie en plastique présente au niveau de l'entrée du câble électrique et utilisez un passe-fil afin de protéger les câbles entrant. Connecter les câbles au bloc connecteur (il est prévu pour du monophasé. Si vous souhaitez du triphasé, retirez les ponts en cuivre afin de pouvoir connecter chaque phase).

Retirez la partie en plastique présente au niveau de l'entrée du câble du boitier de commande et utilisez un passe-fil afin de protéger le câble du boitier de commande. Branchez-le ensuite au circuit électronique principal (une prise est prévue à cet effet).

Assurez-vous que le fil d'alimentation électrique et le câble du boitier de commande restent séparés afin d'empêcher la création d'un champ magnétique, pouvant perturber le signal du câble de commande.

7.6. Branchement de l'éclairage

Le boitier de commande possède un bouton « LIGHT », servant d'interrupteur pour l'éclairage. Il fonctionne sur du 230V et peut alimenter jusqu'à 100watts. Nous recommandons cependant de brancher un transformateur et de passer sur du 12V.
Utilisez le connecteur gris fourni (avec 2 câbles bleus dépassant) et branchez-le, une fois relié à votre éclairage, au circuit principal (prise « LIGHT » prévue à cet effet)

8. VAPEUR A LA DEMANDE (livré avec les générateurs de vapeur commerciaux)

Ce bouton permet d'économiser de l'énergie et de produire de la vapeur seulement lorsque les utilisateurs souhaitent entrer dans le hammam.
Une résistance restera en chauffe dans la cuve, et une fois que ce bouton sera pressé, une LED s'allumera dans le bouton et le générateur se mettra à produire très rapidement de la vapeur (l'eau de la cuve étant déjà chaude) pour une durée de 30 minutes.
Apres cette période, le générateur arrêtera de produire de la vapeur, jusqu'à ce qu'il soit pressé de nouveau.
Afin d'activer la fonction : maintenir le bouton « DRAIN » du boitier de commande appuyé pendant 10 secondes, jusqu'à ce que la LED L4 soit rouge et que l'écran du temps indique « LONG ».

9. DIAGRAMMES DES CIRCUITS

Générateurs de 3 à 4kW

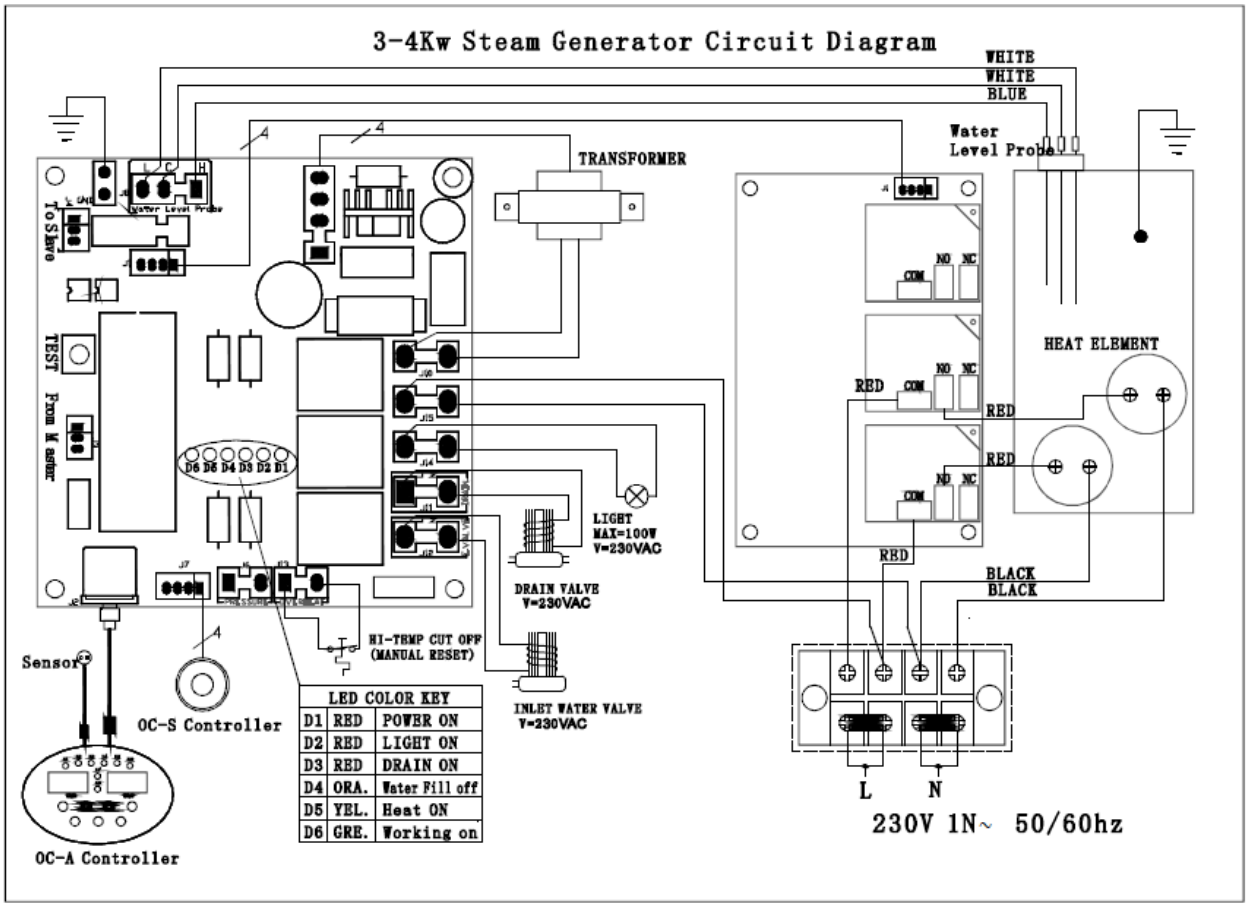

Générateurs de 5kW à 9kW

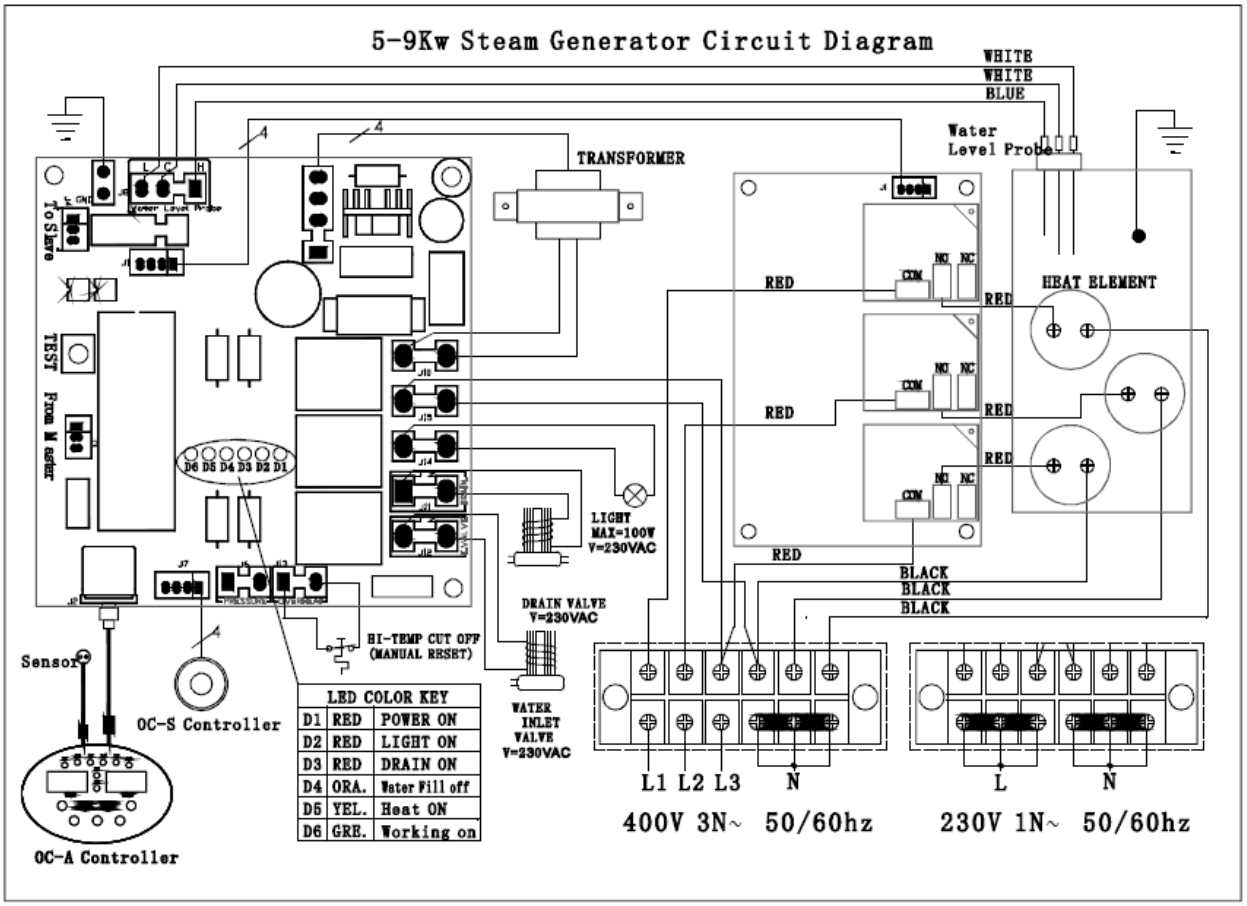

Générateurs de 10kW à 12kW

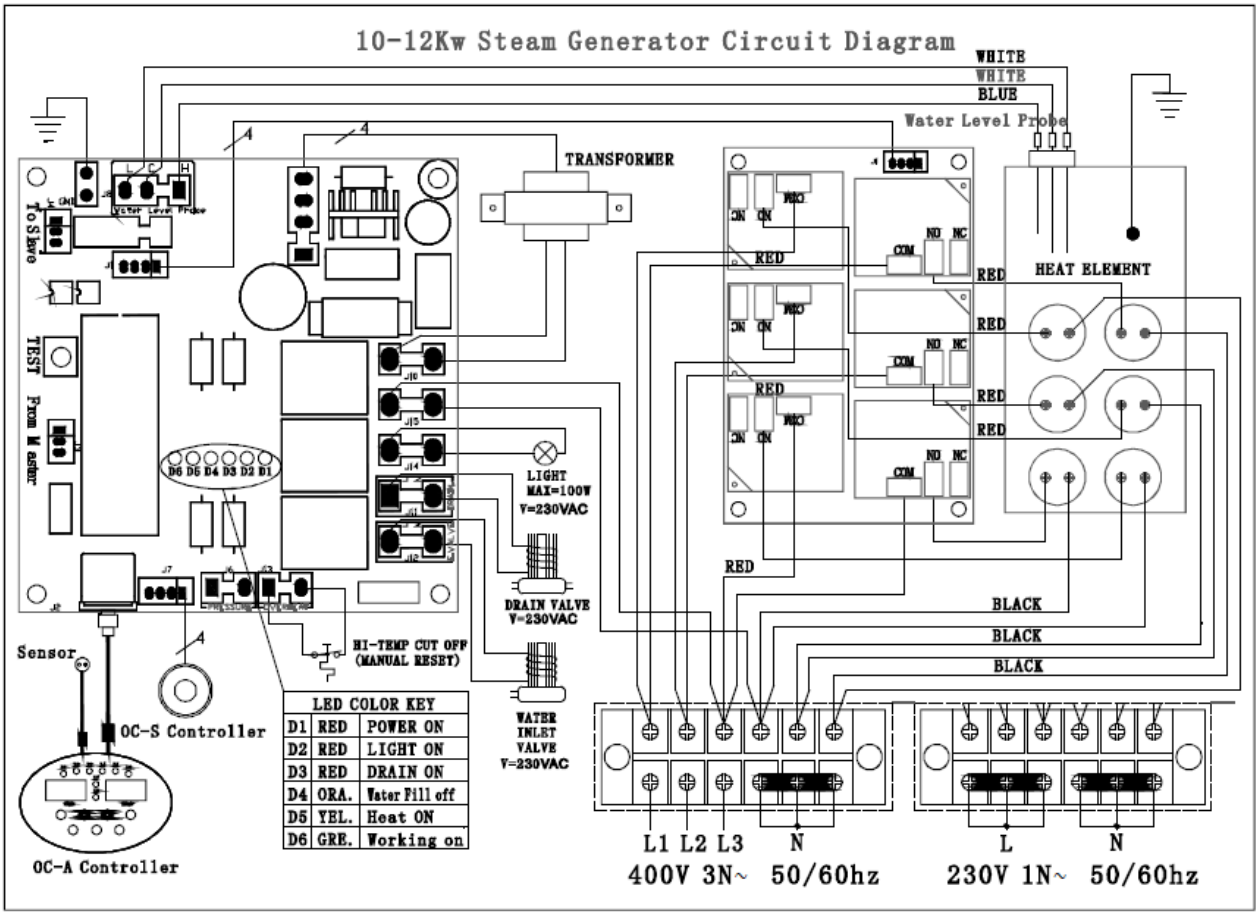

10. TESTS ET MISE EN ROUTE

S'assurer que les connexions en eau (arrivée et vidange) et en électricité soient correctes, isolées et étanches, puis procéder aux essais suivants :

- Allumer le courant général
- Si le courant général est branché, vous pouvez utiliser la lumière indépendamment du générateur, si vous souhaitez utiliser le hammam comme douche par exemple.
- Appuyer sur le bouton ON/OFF du boitier de commande. Les écrans vont s'allumer.
- Appuyer sur SET – L'écran du temps va clignoter. Utiliser les flèches afin de changer et programmer le temps souhaité. Appuyer sur ENTER pour confirmer la programmation
- Appuyer sur SET deux fois – L'écran de la température va clignoter. Utiliser les flèches afin de changer et programmer la température souhaitée. Appuyer sur ENTER pour confirmer la programmation
- Vous pouvez passer de Celsius à Fahrenheit en maintenant le bouton ENTER appuyé 2 secondes.
- Une fois que le générateur aura atteint la température programmée, L8 s'allumera en rouge et le générateur arrêtera de produire de la vapeur. Lorsque la température intérieure diminuera, le générateur se remettra à produire de la vapeur (s'il reste du temps dans le temps programmé).
- Vapeur à la demande : garder appuyé le bouton DRAIN pendant environ 10 secondes, jusqu'à ce que l'écran du temps indique LONG et que la LED L4 soit rouge. La température peut se programmer de la même façon qu'énoncée précédemment. A présent, si quelqu'un appuie sur le bouton rouge, le générateur fonctionnera pendant 30 minutes.
-

NOTE : Une fois la température et le temps programmés, toutes les résistances chauffent. Lorsque la température n'est plus que de 4° C en dessous de la température programmée, le premier niveau de résistances se coupe, le générateur atteint alors la température souhaitée. Seul le dernier niveau de résistances chauffe encore pour maintenir une température constante. Il se coupe lorsque la température de la cabine est supérieure de 4 degrés à la température programmée.

10.1. Programmer le temps et la température

Nos machines sont programmées par défaut pour 40°C et une heure de chauffe. Afin de changer ces paramètres :

Le temps : Appuyer sur SET – L'écran du temps va clignoter. Utiliser les flèches afin de changer et programmer le temps souhaité. A chaque pression, le temps variera de 5 minutes. Le temps peut se programmer de 15 à 240 minutes, ou fonctionner « sans fin ». Pour cela, presser la flèche d'augmentation jusqu'à ce que LONG apparaisse sur l'écran. Appuyer sur ENTER pour confirmer la programmation. Notez que si le courant général est éteint, les programmations redeviendront celles de l'usine.

La température : Appuyer sur SET deux fois – L'écran de la température va clignoter. Utiliser les flèches afin de changer et programmer la température souhaitée. Appuyer sur ENTER pour confirmer la programmation. La température peut se programme de 30°C à 60°C.

10.2. Vapeur à la demande (seulement pour les modèles semi-pro)

Afin de faire fonctionner l'option de vapeur à la demande, vous devrez avoir le boitier de commande et le câble du bouton de vapeur à la demande branchés au circuit principal.

-Programmer la température souhaitée (selon instructions ci-dessus)

-Maintenir le bouton DRAIN appuyé pendant 5-10secondes, jusqu'à ce que LONG apparaisse sur l'écran du temps et que L4 devienne rouge.

- Votre générateur est maintenant prêt. Appuyez sur le bouton de vapeur à la demande et le générateur fonctionnera pendant 30 minutes. Si le bouton n'est pas pressé 5 minutes après l'arrêt de la fonction, le générateur commencera automatiquement un cycle de vidange (qui prendra environ 8 minutes). Pendant la vidange, le générateur se remplira simultanément, afin de rincer la cuve des dépôts éventuels. Cette vidange à pour but de minimiser le dépôt de calcaire et évite que les résistances sèchent alors qu'elles sont encore chaudes. Cette opération se produira seulement si le générateur a fonctionné pendant 10 minutes ou plus.

-Pour désactiver la vapeur à la demande, appuyer de nouveau sur DRAIN jusqu'à ce que L4 devienne vert.

11. RESOLUTION DES PROBLEMES TECHNIQUES

Cette fiche technique est une aide rapide, afin de détecter et de solutionner les petits problèmes techniques que vous pourriez rencontrer avec votre générateur de vapeur. Ces vérifications et « réparations » doivent être réalisées par un professionnel compétent.
Notez que beaucoup des problèmes rencontrés sont dus à un mauvais entretien, il est donc impératif de vérifier les câblages régulièrement et de détartrer la cuve avec constance.

Description du problème	**Cause** **Le problème peut venir de…**	**Solution**
Le boitier de commande est éteint alors que le générateur est allumé	Connexions Alimentation électrique Transformateur Liaison circuit principal – boitier de commande Fusible	1. Vérifier que le courant arrive aux terminaux généraux 2. Vérifier les fusibles (celui du circuit principal est de 2amps) 3. Déconnecter le câble DIN reliant la commande au circuit principal, et pulvériser du lubrifiant (de type WD40) dans les deux extrémités, nettoyer les excès, et rebrancher 4. S'il n'y a pas de LED allumée en rouge sur le circuit principal, le transformateur est hors d'usage ou mal connecté
Le boitier de commande est correctement allumé, mais le générateur ne produit pas de vapeur	Sonde de niveau d'eau Connexions du boitier de commande Alimentation en eau	1. Si L2 est vert, L7 jaune : retirer la sonde de niveau d'eau (située sur le dessus de la machine « *water level probe* ». Nettoyer les 3 pattes avec du papier de verre. Rebrancher (attention, la patte la plus courte se connecte au câble bleu). Tester 2. Déconnecter le câble DIN reliant la commande au circuit principal, et pulvériser du lubrifiant (de type WD40) dans les deux extrémités, nettoyer les excès, et rebrancher 3. Si L2 est rouge, vérifier l'alimentation en eau. Retirez la valve d'arrivée d'eau, la démonter, la nettoyer et la remonter. Si L2 reste rouge et que vous ne lisez pas 4.5KΩ aux bornes de la valve, la changer.
Le disjoncteur principal se déclenche chaque fois que vous voulez utiliser le générateur	Une résistance est hors-service Problème avec le câble relié à Terre Mauvaise connexion	1. Tester les résistances avec un testeur d'isolation, ou les déconnecter une à une afin de trouver celle qui ne fonctionne plus. (les résistances ne rentrent pas dans la garantie, vous pourrez les commande en ligne, dans la partie : pièces détachées pour hammam). 2. Vérifier que les connexions avec la terre soient bien serrées.
L'écran de température indique « --LC »	Connexion de la sonde de température	1. Vérifier les connexions de la sonde 2. Si ok, changer la sonde (disponibles dans la partie : pièces détachées pour hammam)
L'écran de température indique « --HC »	La sonde de température est en court-circuit	1. Vérifier les connexions de la sonde 2. Si ok, changer la sonde (disponibles dans la partie : pièces détachées pour hammam)
De l'eau chaude sort par la buse de vapeur	Valve d'arrivée d'eau Sonde de niveau d'eau	La pression d'eau entrante ne doit pas dépasser 1Bar 1. éteignez la machine. L'eau coule-t-elle ? si oui, nettoyez la valve, ou la changer 2. Si l'eau ne sort que lorsque le générateur est en route, nettoyez la sonde de niveau d'eau avec du papier de verre, et vérifier les connexions allant au circuit principal
La LED L5 « overheat » du boitier de commande est allumée en rouge	surchauffe	Réarmer la sonde anti-surchauffe en appuyant sur le bouton situé, selon le modèle : Sous le capuchon noir au dessus du générateur (le dévisser pour avoir accès au bouton) Sur le coté du générateur Ne pas forcer la marche

12. ENTRETIEN

Le problème majeur avec les générateurs de vapeur est la création de calcaire. Sa formation peut empêcher les résistances ou la sonde de niveau d'eau de fonctionner correctement ou peut provoquer une usure prématurée des anneaux en plastique aboutissant à des fuites autour des résistances. La meilleure façon, simple et rapide, d'éviter ce problème, c'est de détartrer.

Pour les générateurs de type commerciaux, nous vous conseillons fortement d'utiliser des adoucisseurs d'eau. Tous les utilisateurs de générateurs, domestiques ou commerciaux, doivent régulièrement procéder au détartrage des machines. La fréquence variera selon la dureté de votre eau et selon le degré d'utilisation de votre machine. Vérifier la dureté de votre eau et détartrez en fonction.

Données indicatives – adapter votre fréquence de détartrage en fonction de vos observations
Eau très dure : détartrage toutes les 50 a 100 heures d'utilisation.
Eau moyennement dure : détartrage toutes les 100 a 250 heures d'utilisation.
Eau faiblement dure : détartrage toutes les 250 a 1000 heures d'utilisation.

Pour détartrer le générateur, utiliser une solution acide faiblement concentré (comme de l'acide citrique) diluée avec de l'eau. Suivre les instructions fournies avec l'acide et permettre a la solution d'agir en la laissant suffisamment longtemps puis rincer le générateur.

Les erreurs commises lors du détartrage ne sont pas couvertes par la garantie.
Parce que le chauffage et le rafraîchissement peuvent conduire à des extensions ou à des rétrécissements, il est important d'inspecter toutes les admissions et sorties d'eau et de vapeur ainsi que les câbles et les connecteurs régulièrement pour s'assurer qu'il n'y a aucune fuite.
Nettoyez les filtres dans la valve magnétique selon la qualité de l'eau de votre région.
La condition du câblage et de l'intégrité électrique du générateur doivent être vérifiées régulièrement. Pour les utilisations commerciales de la machines, le faire au moins une fois par an.
NOTE: Le système de vidange automatique permet de vider la cuve de son contenu mais ne se substitue pas à la procédure de détartrage.

Détartrer

1. Appuyez sur le bouton "drain" et assurez-vous que l'eau coule par la tuyauterie de vidange prévue à cet effet. Laissez jusqu'à fin du cycle.

2. Débranchez le générateur du courant électrique général avant de manipuler. Dévissez la plaque supérieure du générateur « *water level probe* » et retirez la sonde de niveau d'eau, en faisant attention aux câbles (les retirer délicatement).

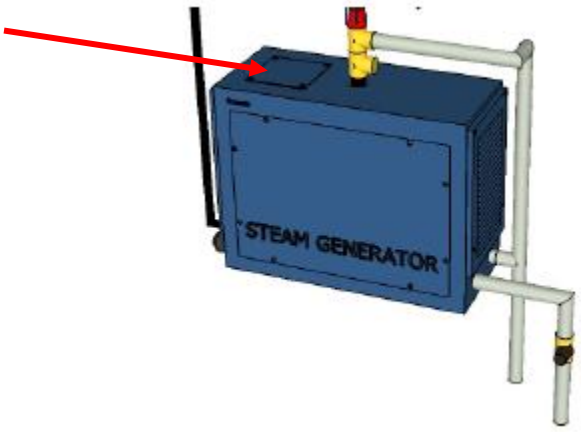

Une fois la sonde de niveau d'eau enlevée, vous aurez accès à la cuve du générateur. Y verser votre mélange d'acide citrique et d'eau, à l'aide d'un entonnoir.

Contenance des cuves en fonction de la puissance :

Puissance	Contenance de la cuve
3kW	2,7 litres
4kW	2,7 litres
6kW	3,5 litres
8kW	4,5 litres
9kW	4,5 litres
10,5kW	6 litres
12kW	6 litres

Profitez d'avoir la sonde de niveau d'eau retirée pour passer sur ses 3 tiges (2 longues et une courte) du papier de verre, afin d'améliorer sa connectivité et sa lecture des données.

Repositionnez la sonde de niveau d'eau, revissez la plaque, et allumez la machine afin de chauffer légèrement la solution.

Lorsque vous entendez que l'eau boue dans la cuve, arrêtez la chauffe et laissez reposer toute la nuit.
Attention : remettez correctement la sonde de niveau d'eau (les deux câbles blancs correspondent aux tiges les plus longues, et le bleu pour la tige la plus courte) et revissez la plaque du dessus, sans quoi l'eau risquerai de déborder et d'endommager les composants électroniques de votre générateur.

4. Laissez reposer pendant 8 heures minimum, et vidangez en appuyant sur le bouton DRAIN.

5. Assurez-vous que la machine vidange correctement. Si ce n'est pas le cas, votre machine ne sera pas détartrée et le processus de détartrage n'aura servi à rien. Nous vous recommandons de connecter la sortie de vidange à un flexible que vous mettez dans un seau pendant la vidange afin de vérifier que le détartrage est correctement terminé. Un flexible évitera également le blocage du tuyau par l'accumulation de calcaire vidangé.

6. Si la valve de vidange est bloquée, essayez premièrement de taper légèrement sur la valve avec une clé. Si rien ne change, vous allez devoir démonter la valve de vidange et nettoyer le tuyau et la valve. Attention, pour cette procédure, débranchez le générateur du courant et placez un grand seau sous la sortie vidange du générateur.

7. Rincez deux fois le contenu de la cuve (introduisez de l'eau puis vidanger).

Toute défaillance survenant à la suite d'un détartrage qui n'a pas été correctement fait ne sont pas couvertes par la garantie. Ne jamais faire fonctionner le générateur sans la plaque d'accès à la sonde de niveau d'eau correctement vissée sur le dessus de la machine.

13. GARANTIE

Tous nos générateurs possèdent une garantie de 3 ans, en cas de défaut de conformité, à partir de la réception du produit. La garantie exclue les produits consommables comme les résistances électriques ou les défaillances provenant d'un mauvais usage, installation ou entretien.
Votre générateur ne sera pas sous garantie si vous l'utilisez plus de 20 heures par semaine ou si vous n'utilisez pas d'adoucisseur d'eau.
Consulter nos conditions générales sur notre site www.oceanic-saunas.eu.