Oceanic

Calentador de sauna – Mini Generador
Modelo Stauna - Saunarium

Manual de Instalación

1. Introducción 1
2. Importante 1
3. Normas de seguridad 1
Modelo Stauna/Saunarium 4.5kW 4
Modelo Stauna/Saunarium 6Kw 4
4. Vista General 4
5. 4
5. Instalación del calentador 5
a. Parámetros del calentador 5
b. Partes del calentador 5
c. Diagrama de circuito 6
d. Instalación del calentador 6
e. Sensor de temperatura 7
6. Mini Generador de vapor 7
a. Parámetros 8
b. Descripción del producto 8
c. Diagrama de circuito interno 9
d. Instalación 9
e. Distancias mínimas 10
f. Mini Generador – Detalles 10
7. Caja de control Stauna/Saunarium OC-ST 11
8. Descripción del panel de control 14

1. Introducción

Gracias por elegirnos. Por favor, lea detenidamente estas instrucciones antes de utilizar el producto. Contiene información importante sobre la instalación y el mantenimiento del mismo.

2. Importante

Lea el manual de instrucciones antes de instalar y poner en funcionamiento el producto. Consérvelo para futuras consultas.

- Este equipo debe ser instalado por un profesional.
- Este equipo debe estar conectado a una toma preparada para la potencia adecuada.
- Desconecte la corriente eléctrica antes de conectar el equipo.
- No usar las partes de este conjunto por separado o con aparatos no autorizados.

3. Normas de seguridad

- Se recomienda que las personas mayores, mujeres embarazadas o todas aquellas personas con problemas coronarios, hipertensión, diabetes o que no disfruten de buena salud consulten con su médico antes de hacer uso de la sauna.
- Prohibido fumar en la sauna.
- Evite hacer uso de la sauna inmediatamente después de haber realizado un esfuerzo físico intenso.
- No haga uso de la sauna bajo los efectos del alcohol.
- Abandone la sauna inmediatamente ante cualquier signo de somnolencia, mareo o cualquier tipo de molestia.
- Asegúrese de que la sauna disponga de buena ventilación.
- No recomendamos el uso de este producto a menores de 16 años.
- Empresarios y propietarios deberán colocar un aviso con todas estas recomendaciones en un lugar visible.

El vapor emitido por el generador tiene alta temperatura; asegúrese de que el generador esté colocado en una posición correcta, alejado de los usuarios y con una protección adecuada.

Nuestro panel de control digital OC-ST está diseñado para combinar el uso de un calentador de saunas tradicional con nuestro mini generador de vapor Oceanic, creando así diferentes entornos de humedad/temperatura.

Ambos son controlados para variar el nivel de:
- Temperatura (Mínimo y máximo)
- Humedad (Porcentaje de tiempo que el generador trabaja)

Note: A mayor humedad, menor temperatura. Por ejemplo, en una sauna finlandesa tradicional, la temperatura puede alcanzar hasta los 100ºC ya que la humedad es sólo del 5%. En un baño turco sucede justo lo contrario; la humedad alcanza el 100% y sería muy desagradable llevar la temperatura hasta los 45ºC. En la siguiente ilustración lo verá más claramente.

TEPIDARIUM

Poco calor – Mucha humedad

Temperatura máx. : 48ºC / 50-60% de humedad

SAUNARIUM

Calor medio – Humedad media

Temperatura máx. : 56ºC / 40-50% de humedad

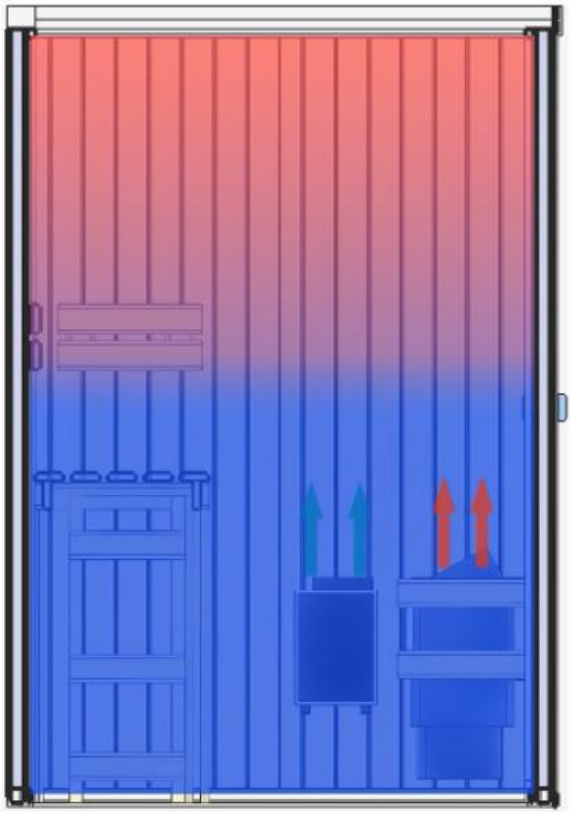

CALDARIUM

Calor intenso – Poca humedad

Temperatura máx. : 65ºC / 30-40% de humedad

SAUNA

Calor muy alto – Sin humedad

Temperatura máx. : 100ºC

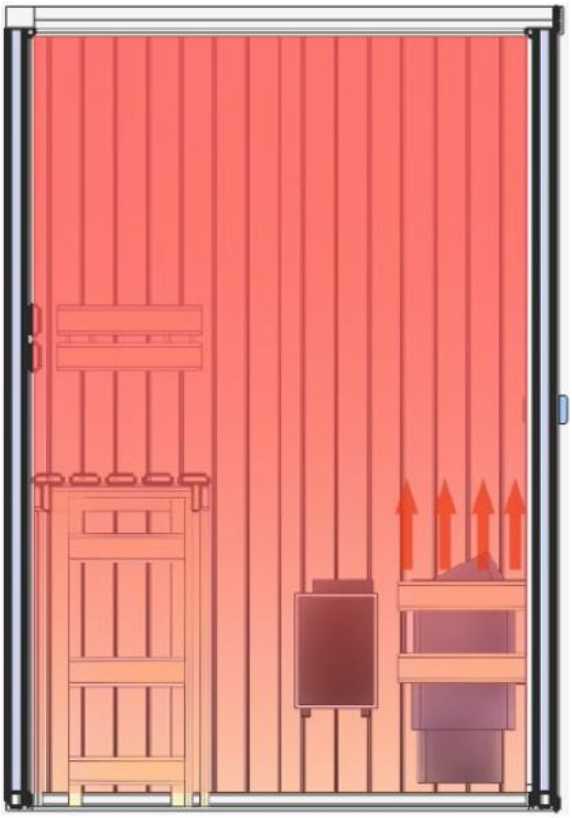

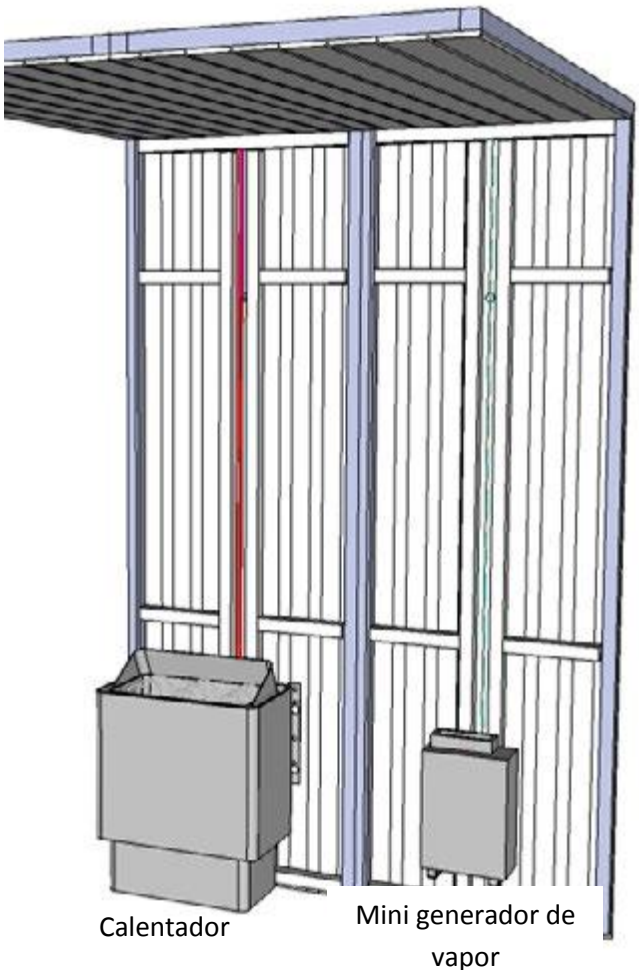

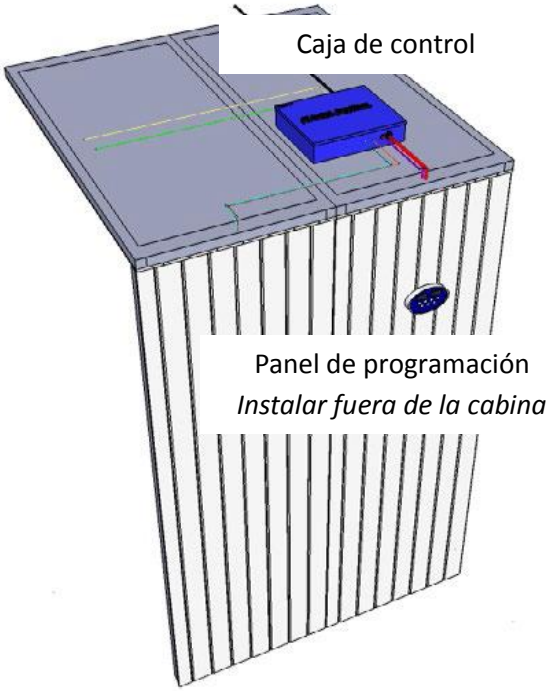

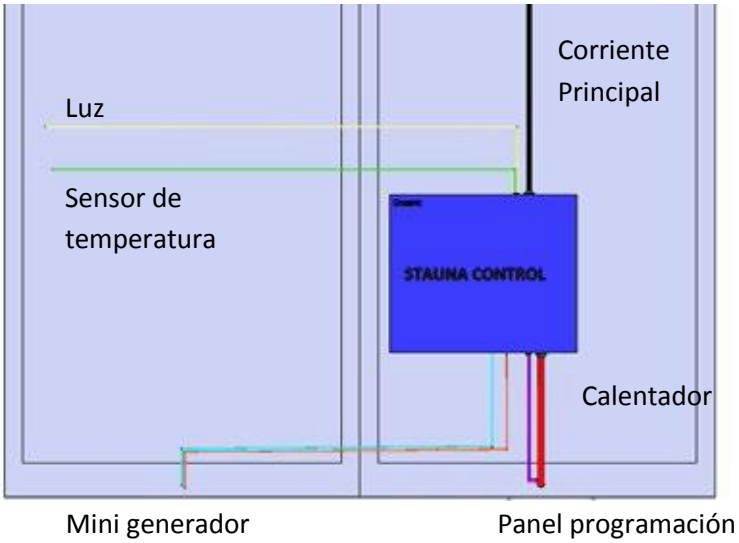

Todos los cables pasando dentro de las paredes, o entrando en la sauna deben resistir a 150ºC.

Un electricista profesional deberá instalar su conjunto Stauna/Saunarium.

- Cable eléctrico de 3 hilos (230V~1N) o 5 hilos (400V~3N) (no incluido). Enlaza el cuadro de luz la caja de control azul OC-ST.
- Cable eléctrico de 2 hilos (no incluido). Enlaza la caja de control a la luz.
- Cable que enlaza la caja de control al sensor de temperatura (incluido).
- Cable eléctrico de 5 hilos (no incluido). Enlaza la caja de control al calentador de sauna.
- Cable de 6 hilos, 12V. Enlaza la caja de control al panel de programación. 4 metros de cable, incluidos.
- Cable de señal, 4 hilos. Enlaza la caja de control al mini generador de vapor. 2 metros, incluidos.
- Cable de 3 hilos, 1mm de silicona resistente al calor. Enlaza la caja de control al mini generador de vapor (no incluido).

Modelo Stauna/Saunarium 4.5kW

MODO	Potencia del calentador (kW)	Potencia del mini generador (kW)	Temperatura Máxima (°C)	Potencia total (kW)	Funcionamiento del mini generador (%)
Sauna	4.5	0	100	4.5	0
Caldarium	3	1	65	4.5	80
Saunarium	3	1	56	4.5	90
Tepidarium	3	1	48	4.5	100

Modelo Stauna/Saunarium 6Kw

MODO	Potencia del calentador (kW)	Potencia del mini generador (kW)	Temperatura Máxima (°C)	Potencia total (kW)	Funcionamiento del mini generador (%)
Sauna	6	0	100	6	0
Caldarium	4	1	65	5	80
Saunarium	4	1	56	5	90
Tepidarium	4	1	48	5	100

4. Vista General

Las conexiones eléctricas del generador y el controlador debe realizarlas un electricista autorizado.

Importante: Por favor preste atención al gráfico siguiente. La corriente principal sólo entra en la "control box" y de aquí se distribuye al calentador y al generador. No debe conectarlos directamente a la corriente.

5.

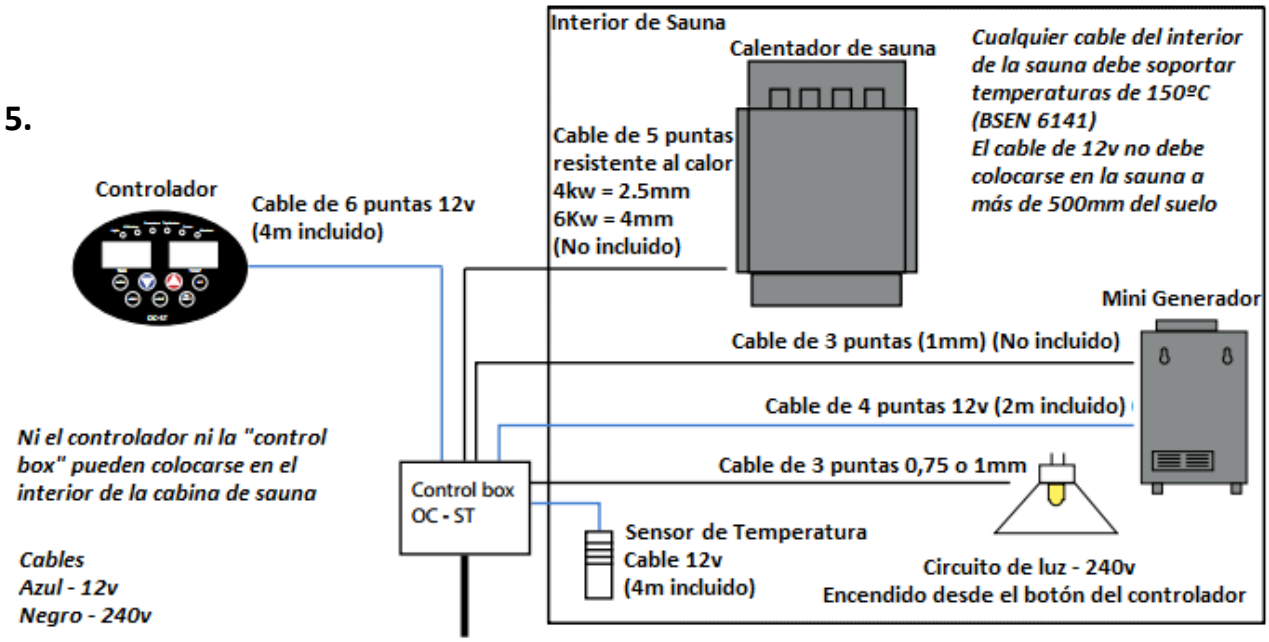

5. Instalación del calentador

IMPORTANTE: El calentador de sauna debe ir conectado a la caja de control Stauna

- Confirme que el modelo escogido es adecuado para el tamaño de su cabina de sauna
- Asegúrese de que el suministro eléctrico es suficiente para el calentador
- Desconecte la electricidad antes de comenzar la instalación
- La posición del calentador es muy importante. Vea la información en la tabla inferior
- La altura mínima de su cabina de sauna debe ser 1900mm
- No instale el calentador directamente sobre el suelo
- No cubra la parte posterior del calentador con cemento o material similar. El calentador trae su propio sistema de anclaje
- Los cables en el interior de la sauna deben ser resistentes al calor, de referencia 60245 IEC 66 HO7RN-F (BSEN 6141)
- No instale más de un calentador en la misma sauna
- El calentador alcanza una gran temperatura cuando está en funcionamiento y debe estar protegido para evitar quemaduras
- El panel de control debe estar a una altura de 1200-1500mm para su fácil manejo
- El sensor de temperatura no debe colocarse directamente sobre el calentador de sauna. Debe colocarse en una de las paredes de las saunas a 1500-1800mm del suelo. La distancia en horizontal del calentador de sauna debe ser mayor de 500mm
- Lave las piedras antes de colocarlas en el calentador. Descarte aquellas que sean más pequeñas que 50x50mm
- Coloque las piedras con cuidado en el calentador, ponga las más pequeñas en la parte superior

a. Parámetros del calentador

Modelo	Cabina de sauna			Distancias min. con el calentador (mm)			Corriente (A)		Fusible (A)	
	volumen (m^3)		Altura mínima	Bancos	Techo	Suelo	230V 1N~	400V 3N~	230v 1N~	400V 3N~
	Min	Max								
OCS45	4	6	1900	80	1100	180	19.5	6.5	25	10
OCS60	5	8	1900	150	1100	180	27	9	40	16

Dimensiones del calentador: 410 x 280 x 570mm

b. Partes del calentador

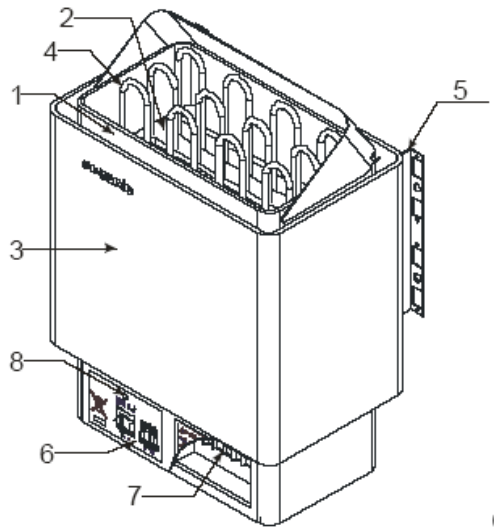

Numero	Componentes
1	Cubierta interior
2	Soporte para las piedras
3	Cubierta exterior
4	Resistencias eléctricas para el calor
5	Soporte de montaje
6	Cubierta del panel
7	Terminal
8	Corresponde al lugar del antiguo sensor de sobrecalentamiento. Actualmente se encuentra en la sonda de temperatura

c. Diagrama de circuito OC345-OC60

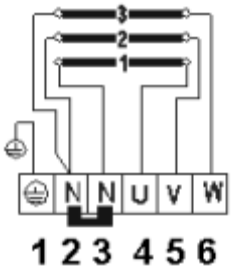

d. Instalación del calentador

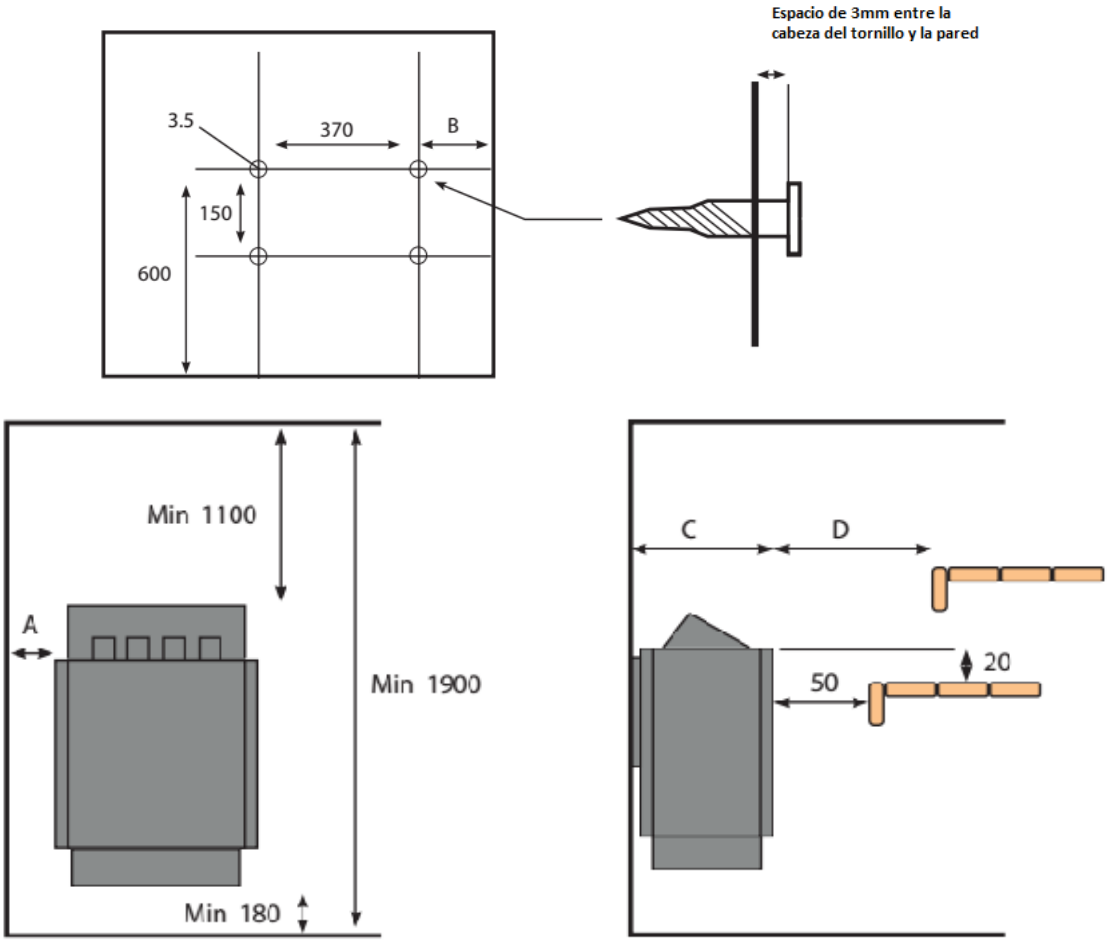

Modelo	Distancias mínimas (mm)			
	A	B	C	D
OCS45	80	100	280	100
OCS60	100	120	280	150

e. Sensor de temperatura

Instale el sensor de temperatura como se muestra en el diagrama siguiente
Abra la tapa con un destornillador
Fije la parte trasera del sensor en la pared
Vuelva a colocar la tapa y atornille

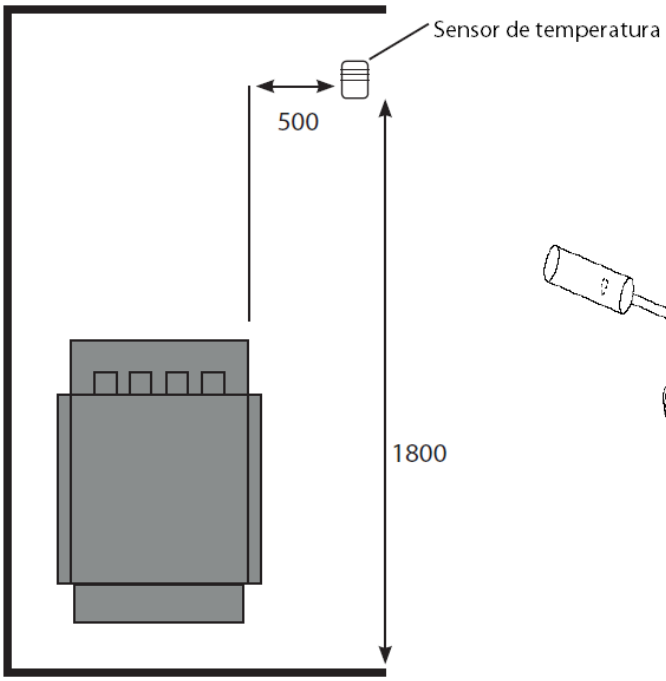

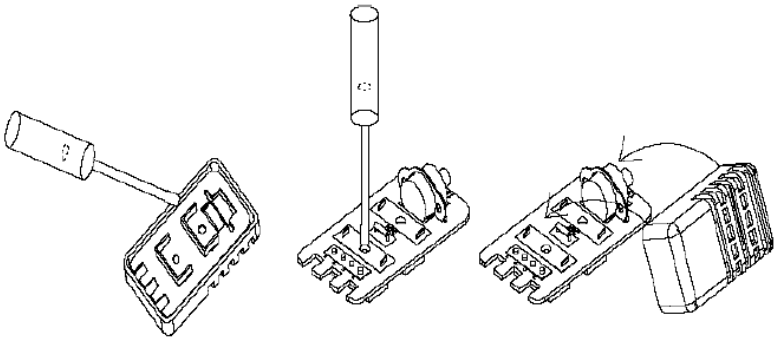

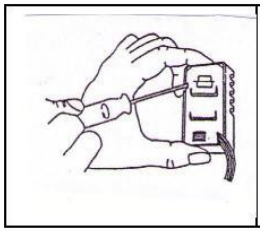

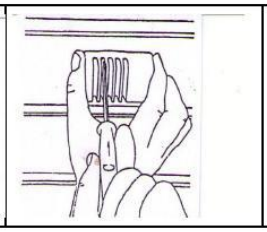

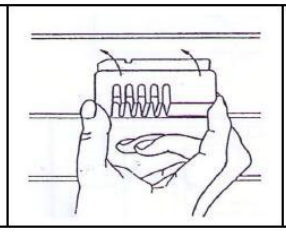

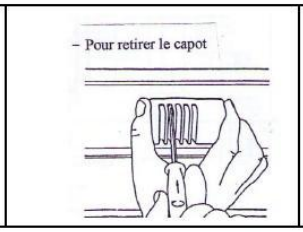

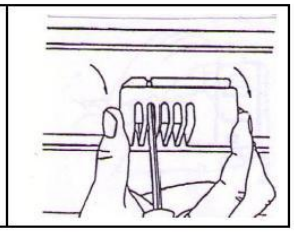

6. Mini Generador de vapor

Instalar el mini generador de vapor de forma vertical.
Deje de verter manualmente agua cando la LED de nivel de agua (A) se enciende. No haga que desbordé el agua. Podrá siempre vaciar el contenido del mini generador de vapor gracias a una válvula de drenaje manual, presente en la parte baja del generador.
Si la LED de sobrecalentamiento se enciende, corte la luz y no vuelva a usar el aparato antes de que sea conocido y resuelto el problema.

a. Parámetros

Modelo	Parámetros Eléctricos							Tamaño
	Potencia（W）			Voltaje (V)	Circulación Eléctrica（A）			*Largo x ancho x alto(mm)*
	clase 1	*clase 2*	*clase 3*		*Clase 1*	*Clase 2*	*Clase 3*	
OC-MINI-1	500	750	1000	210~240	2.1-2.3	3.2-3.6	4.2-4.8	220*100*340
OC-MINI-2	1000	1500	2000	210~240	4.2-4.6	6.4-7.2	8.4-9.6	220*100*340

b. Descripción del producto

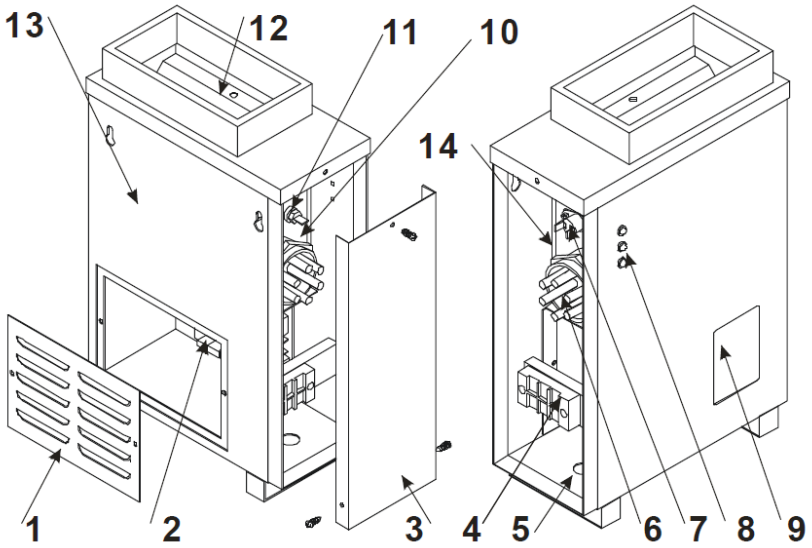

N°	Descripción
1	Reja exterior
2	Circuito electrónico principal
3	Parte lateral – se puede quitar
4	Bloque conector
5	Agujero para cable de llegada eléctrica
6	Resistencia
7	Seguridad anti calentamiento
8	Sistema de LEDs indicando el nivel del agua
9	Control y comanda
10	Tanque
11	Sensor de nivel de agua
12	Entrada agua manual / Salida vapor
13	Tapa exterior
14	Aislamiento de algodón para preservar el calor

c. Diagrama de circuito interno

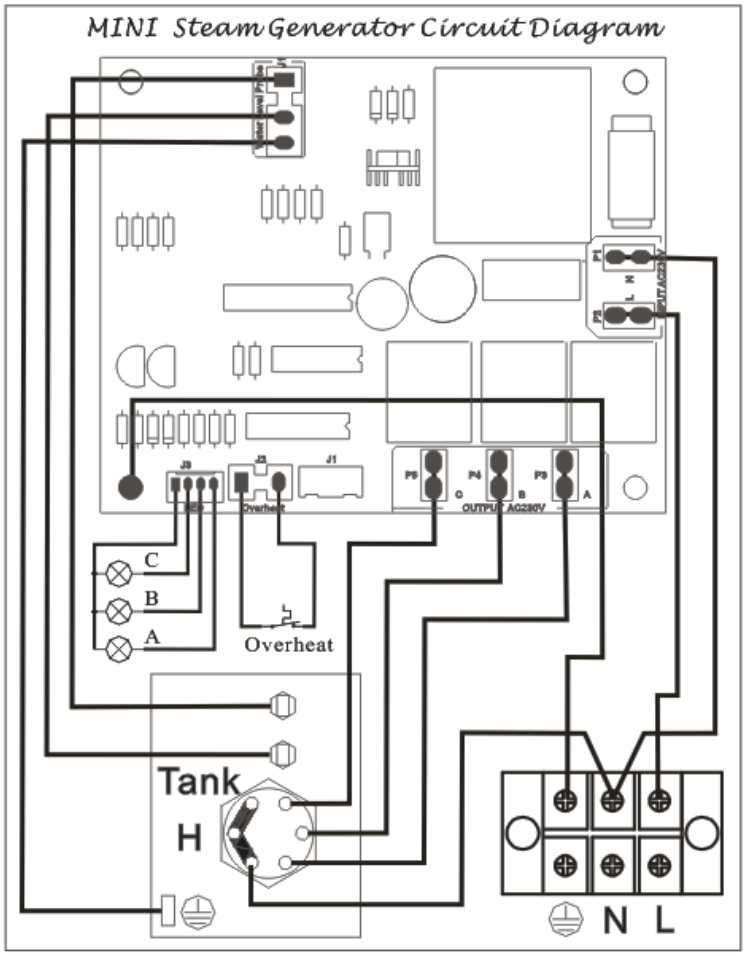

d. Instalación

- Posicione el mini generador cerca del calentador de sauna, en la pared de la cabina, tal como muestra el gráfico
- Fije a la pared usando tornillos de 40mm y las ranuras en la parte trasera del calentador
- Conecte al control Stauna

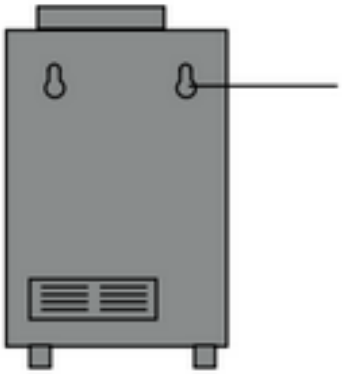

e. Distancias mínimas

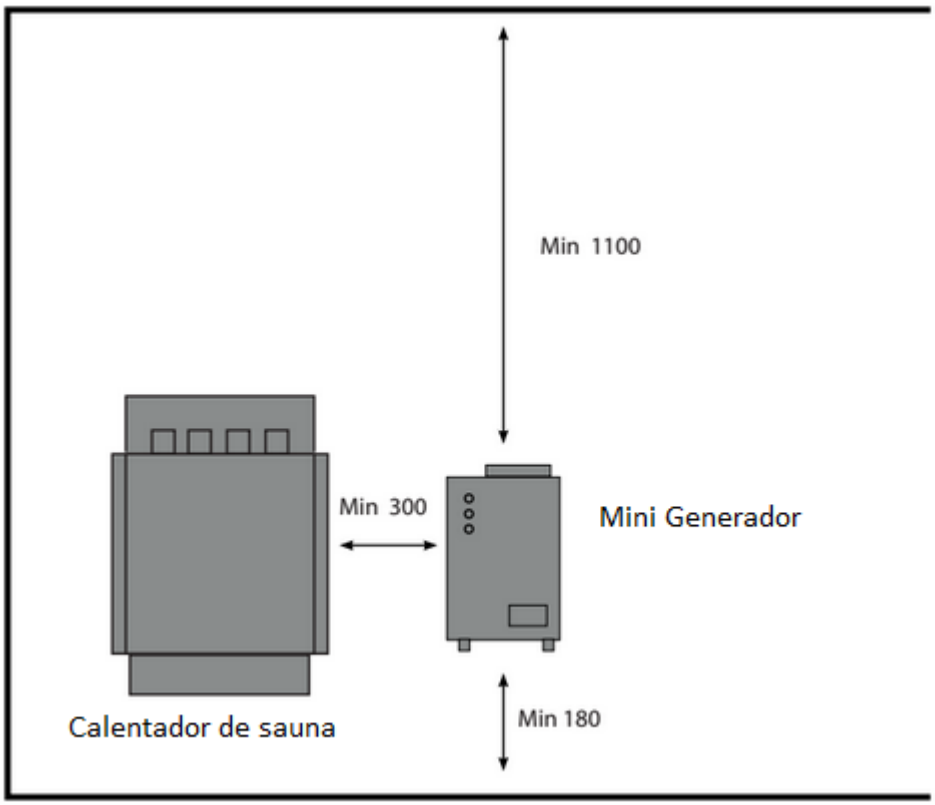

f. Mini Generador – Detalles

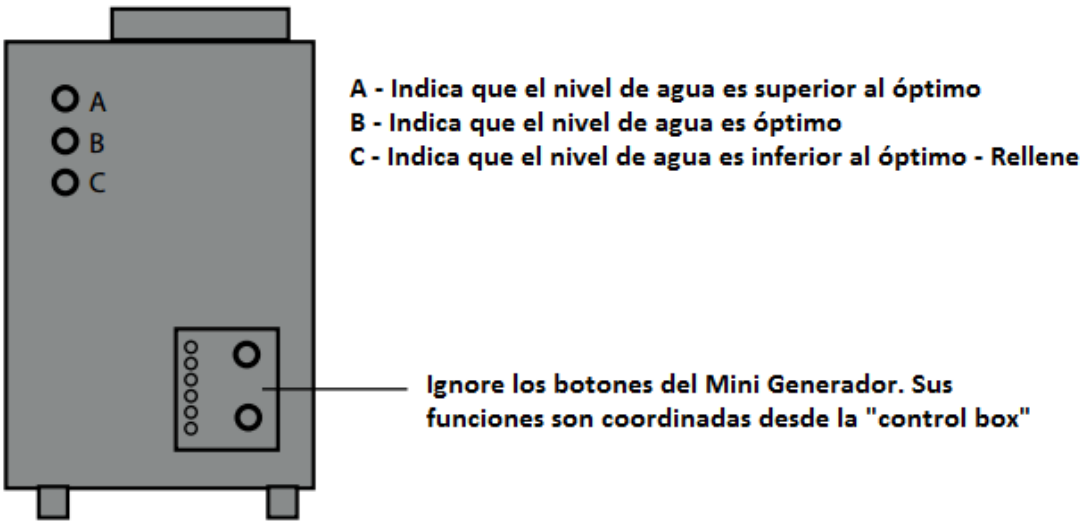

7. Caja de control Stauna/Saunarium OC-ST

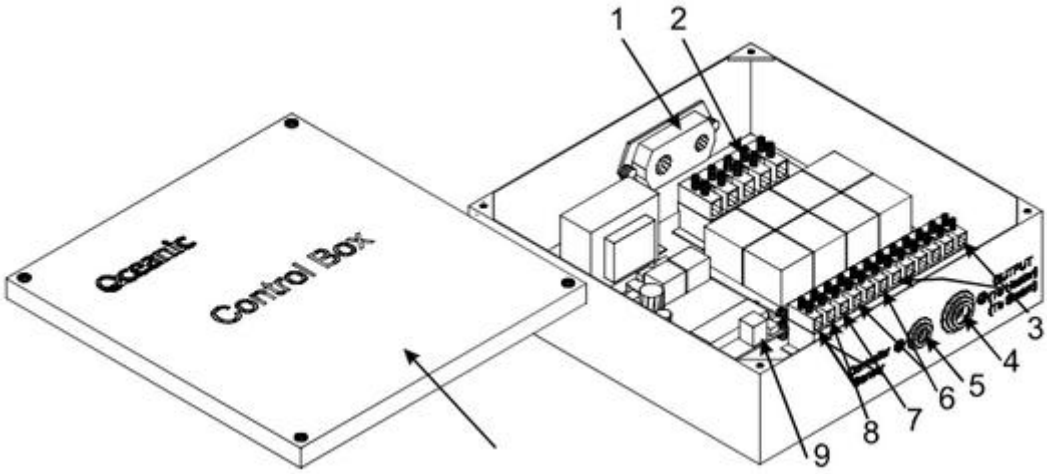

a. Diagrama

No.	Descripción	Instrucciones
1	Entrada cables	
2	Terminal	Se conecta a la luz principal
3	Terminal	Se conecta al calentador
4	Punto de salida del cable hacía el calentador	Sacar el cable para el calentador aquí
5	Punto de llegada del cable del mando de control	
6	Terminal del mini generador de vapor	Conectar aquí el mini generador de vapor
7	En caso « de emergencia »	Conectores libres a usar en caso de fallo de los principales
8	Luz	Conectar el cable de la luz aquí
9	Terminal del cable de mando de control	Enchufar aquí el cable del mando de control

b. Parámetros

Modelo	Funcionamiento(min)	Temperatura(Cº)	Medidas(mm)	Observaciones
OC-ST	15-240	30-100	150 X 92 X 22	“Long”: El calentador funcionará hasta que sea apagado

c. Diagrama de la caja de control Stauna

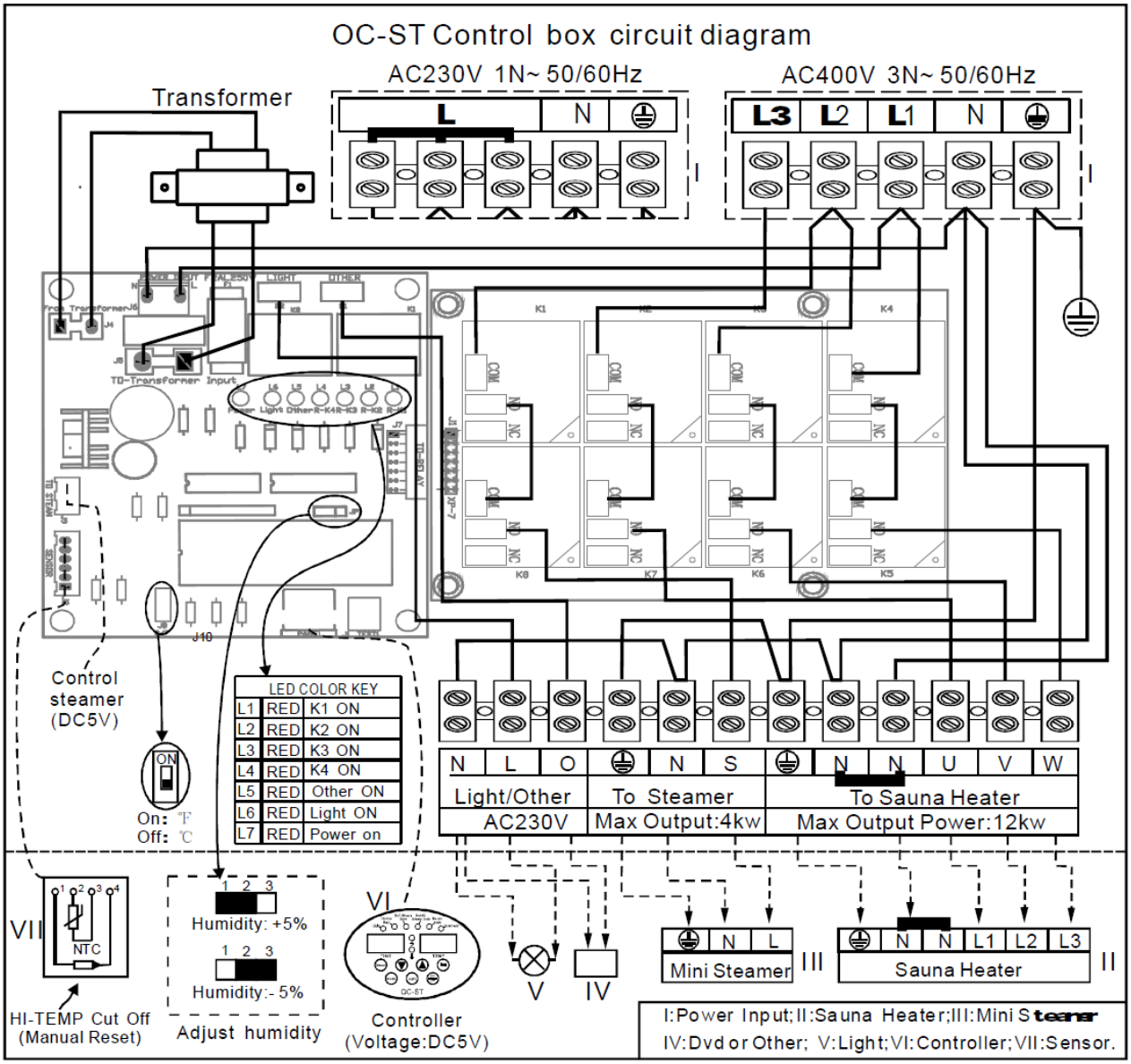

Diagrama de la caja de control – A partir de Mayo 2022

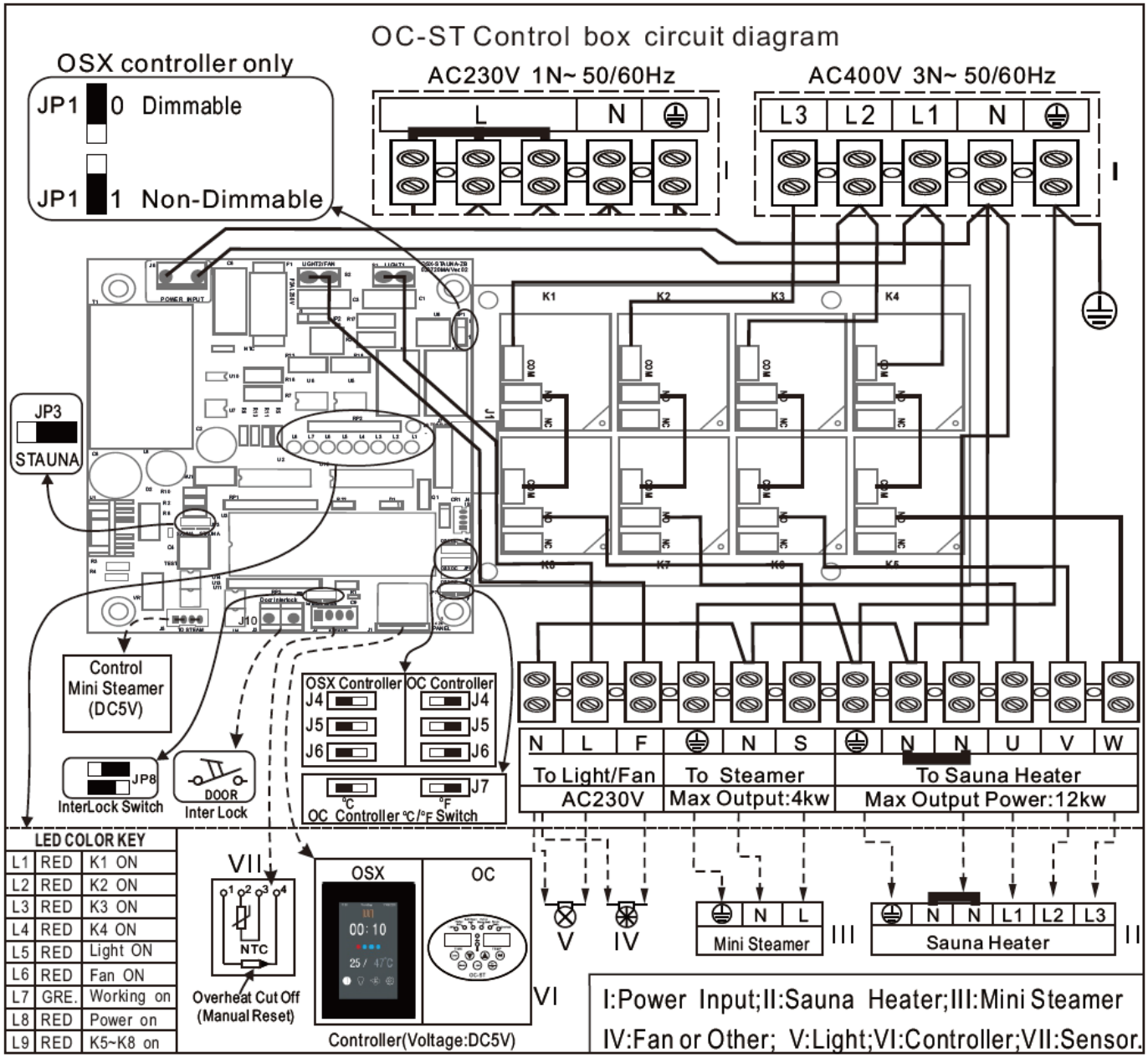

8. Descripción del panel de control

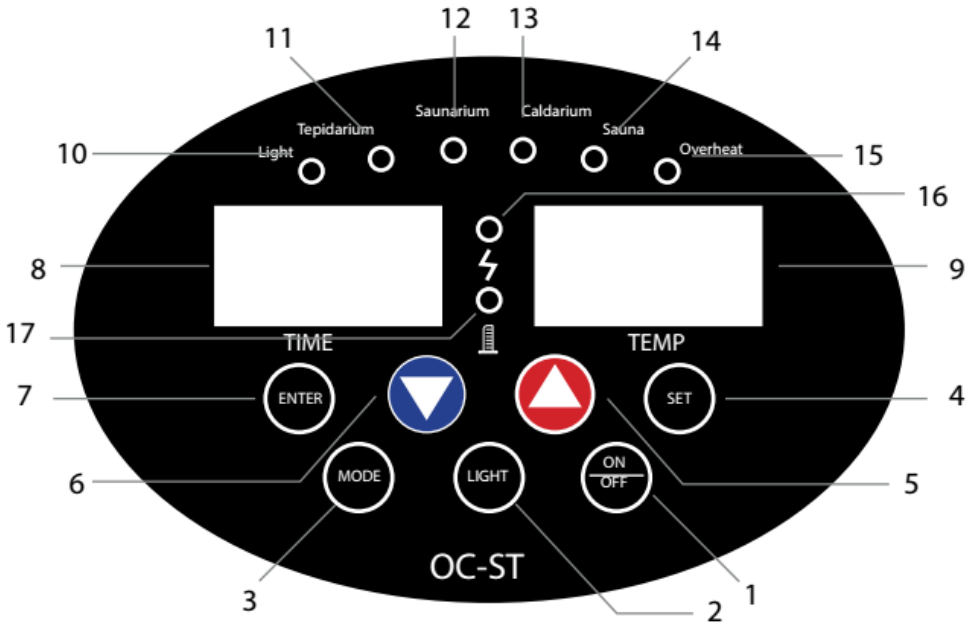

Nº	Parte	Descripción
1	On/Off	Pulse par encender
2	Light	Pulse para accionar la luz
3	Mode	Pulse para cambiar de modo
4	Set	Salta de tiempo a temperatura
5	/\	Botón de incremento
6	\/	Botón de decremento
7	Enter	Cambio de grados/Aplica cambios
8	Time	Muestra el tiempo
9	Temp	Muestra la temperatura
10	L1	Indicador de luz
11	L2	Indicador del nivel de agua. Rojo: llenándose Verde: nivel ok
12	L3	Indicador de desagüe
13	L4	Rojo: Modo vapor a demanda Verde: Modo normal
14	L5	Indicador de sobrecalentamiento
15	L6	Indicador de presión
16	L7	La temperatura detectada es menor que la seleccionada. El generador se está calentando
17	L8	La temperatura detectada es mayor que la seleccionada. El generador está parado

9. Funcionamiento

Los botones del mini generador de vapor deben ignorarse, ya que la caja de control suministrará al mismo la energía necesaria para su funcionamiento

Nuestra Stauna/Saunarium tiene 4 modos distintos de uso, dependiendo del uso combinado del generador en cada una de ellas.

Sauna – Baño seco tradicional con temperaturas entre 75º y 100º. El agua puede verterse sobre las rocas para lograr pequeñas dosis de humedad. Es un tipo de baño que data de hace más de 2000 años.
Caldarium – Baño caliente con temperaturas entre 55º y 65º. El mini generador opera en un 80%, proporcionando una experiencia revigorizarte de vapor caliente.
Sanarium – Baño templado con temperaturas entre 48º y 56º. El mini generador opera en un 90%, proporcionando una experiencia más suave para aliviar tensiones o hacer desaparecer dolores físicos.
Tepidarium – El mini generador de vapor trabaja al 100%. La temperatura ronda los 48º y el vapor es continuo en la sala. Añada hierbas o gotas de aceite esencial al generador para proporcionar una experiencia de aromaterapia excelente.

Antes de su uso, llene el mini generador de vapor de agua hasta que la luz A se ilumine. Si sobrepasa el límite, tire parte del agua, ya que cuando el mini generador comience a funcionar, el agua se evaporará. En este proceso puede salpicar si existe exceso de agua y ser peligroso para el usuario. Si la luz C está encendida, por favor vuelva a rellenar con agua, el nivel es muy bajo.

Encienda el panel de control en el botón ON/OFF. Observará el botón 16 en amarillo, esto significa que la sala se está calentando.
Puede establecer primero el tiempo o la temperatura, depende de las pulsaciones que de al botón SET.
1 Pulsación: La pantalla del tiempo comenzará a parpadear, use las flechas para modificar el tiempo. Una vez establecido pulse ENTER. Vuelva a pulsar SET para que sea active el modo temperatura.
Por defecto, el panel siempre se enciende en MODE Caldarium. Si desea cambiar el modo debe pulsar el botón MODE, esto hará que se desplace entre las diferentes modalidades (caldarium, saunarium, Tepidarium…)
Más arriba se encuentran descritos cada uno de ellos. Tenga en cuenta que cada modo tendrá una temperatura máxima:

- Tepidarium: 48ºC
- Saunarium: 56ºC
- Caldarium: 65ºC
- Sauna: 100ºC

Estas temperaturas reflejan el grado de calor seco (calentador de sauna) que habrá en la sala. A mayor calor seco, menor vapor.

Una vez determinado el modo y establecida la temperatura que desea, pulse ENTER para validar los datos.

Si desea usar aromas, use sólo los de la marca SteamAroma de Oceanic, el resto puede invalidar su garantía.
Asegúrese de drenar el mini generador una vez que termine su uso.

En la parte inferior del mismo puede ver una válvula con una pestaña roja. Deje enfriar el agua del interior del Mini Generador y vacíelo después de cada sesión.