Oceanic

Baño de vapor romano

General

Los baños de vapor romanos prefabricados Oceanic son perfectos para hoteles, baños públicos y spas, o el complemento perfecto para cualquier hogar.

Información de montaje

El montaje es sencillo, basta con atornillar las paredes y unirlas con nuestro sellado especial de silicona. El generador de vapor debe ser instalado por un profesional.

Las paredes exteriores de la cabina no tienen un acabado, permitiendo al cliente poder terminarlas de acuerdo con el entorno en el que vaya a colocarse la cabina. Por favor, no debe existir ningún otro elemento calefactor en el interior de la cabina aparte del generador de vapor. La temperatura en el interior de la cabina no debe exceder los 35ºC.

Paneles

Cada panel es construido gracias a una alta tecnología que combina una formación de plástico al vació con un material especial ABS resistente a arañazos causados por el uso general, garantizando de esta manera tanto el aspecto exterior como la duración de la cabina de baño.

Cada panel se suministra listo para ser montado. Los paneles del techo están curvados para asegurar que la condensación acumulada en la cabina pueda deslizarse de una manera natural por lo paneles. Los paneles que forman los bancos están realizados con una forma ergonómica para garantizar la comodidad del usuario.

Fácil de instalar y limpiar, el diseño modular está disponible en una gama de tamaños amplia para satisfacer todas las necesidades.

Suelo

El baño de vapor a montar se entrega con paneles de suelo antideslizantes. Note por favor que nuestros baños de vapor romano no se entregan con un suelo integral, sino que se entregan con paneles que tendrá que ensamblar y posicionar por encima de su suelo, previsto de un desagüé de ducha.

Puerta

Las puertas, completamente acristaladas con cristal templado de 6mm, se entregan completas con un marco cromado o blanco, bisagras y manillar cromado de diseño.

El tamaño estándar es de 785 x 1850mm pero tamaños alternativos están disponibles.

Para los baños romanos comerciales, la puerta mide 1000 x 1850mm, con lo que permite el acceso de las personas con movilidad reducida.

Las puertas se proporcionan con todos los sellos. El umbral en la parte inferior del marco puede eliminarse si es necesario. Hay 40 mm de ajuste en el ancho del marco.

Iluminación

Suministramos focos de bajo voltaje IP65 de luz blanca con los baños turcos. Esta luz se suaviza naturalmente cuando la habitación se llena de vapor, y se convierte en un elemento de relajación. Puede pedir luces de fibra óptica como opción. Por lo tanto, podría tener encendido el sistema de fibra óptica durante el uso del cuarto, y usar los focos empotrados para el mantenimiento del baño y su limpieza, o podría tener ambos sistemas de iluminación encendidos juntos, para una sensación más brillante y luminosa.

Ventilación

La ventilación se hace naturalmente, a través de un espacio de entrada de aire en la parte baja de la puerta, y una salida de escape pasiva, ubicada en una parte alta del baño de vapor.

Generador de vapor para baños domésticos OCA

- Mando a distancia con pantallas numéricas
- Programación temperatura : desde 30ºC hasta 60ºC
- Programación del tiempo de calentamiento: desde 15 hasta 240 minutos, o calentamiento en continuo
- Control de la iluminación y de la ventilación desde el mando de control
- Aromaterapia : deposite hierbas trituradas y aceites esenciales en la salida de vapor para mejorar su momento de relajación
- Seguridad : contra la ebullición, contra el sobrecalentamiento, válvula de relieve de presión
- Enjuague y drenaje automáticos

Generador de vapor para baños comerciales OCD

- Diseñado y garantizado para hasta 16 horas de uso al día
- Dispositivo totalmente automatizado
- Programación de la fecha y de la hora
- 2 sesiones programables por adelantado
- Descalcificación automática programable por adelantado
- Vapor a la demanda
- Dos salidas de vapor
- Pantalla LCD indicando las operaciones en curso
- Control de la iluminación y de la ventilación
- Válvula de drenaje de diámetro grande y acceso fácil para reducir los depósitos de cal en el tanque

Accesorios opcionales

Frente de cristal

Todos nuestros baños de vapor romanos prefabricados Oceanic están disponibles con un frente de cristal completo con cristal de 8mm, con marco, tirador y bisagras con acabado cromado. Podrá pedir una apertura izquierda o derecha.

Note: la puerta con la frente de cristal tiene una anchura de 640mm.

Ducha con hidromasajes

Este kit de ducha se compone de 6 jets, una ducha de mano, una ducha de techo con efecto de lluvia, un soporte para el jabón, y un mezclador termostático, con un acabado cromado brillante.

Difusor de aromas

Este difusor se encargará sólo de difundir en el habitáculo del baño turco aromas que habrá elegido dentro de nuestra gama amplia, o solamente cuando lo deseará gracias a su botón de vapor a la demanda. Recomendamos adquirir un bidón vacio de 5 litros para diluir los aromas, y utilizar nuestros aromas SteamAroma con este aparato, para un funcionamiento óptimo.

Cromoterapia

Este kit contiene 10 LED de 12V y un pulsador resistente al agua, desde cual podrá controlar el encendido y hasta 10 modos de iluminación. Podrá colocar el botón dentro o fuera de la cabina.

Altavoces

Escuchar su música favorita mientras se está relajando en su baño de vapor nunca ha sido tan sencillo, gracias a nuestros altavoces resistentes al agua IP65. Cada altavoz es de 60W y el amplificador Bluetooth acepta auxiliares. Compatible con todos los dispositivos con Bluetooth.

Gama de productos - modelos domésticos

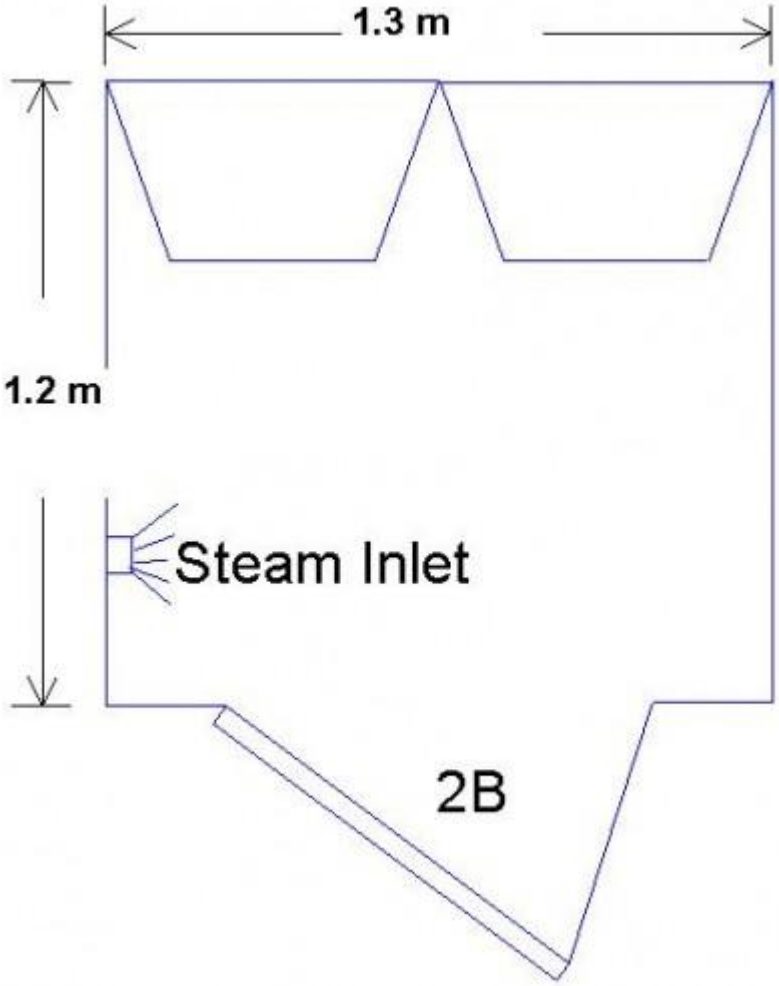

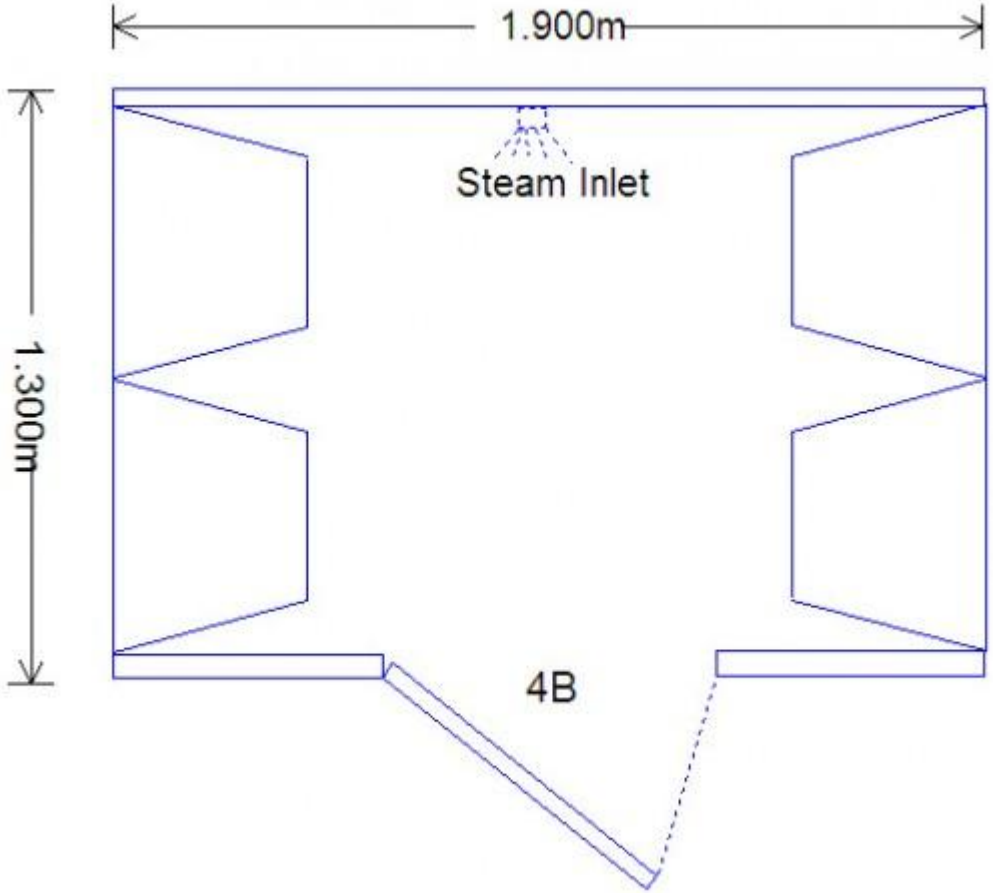

Gama de productos - modelo doméstico y comercial

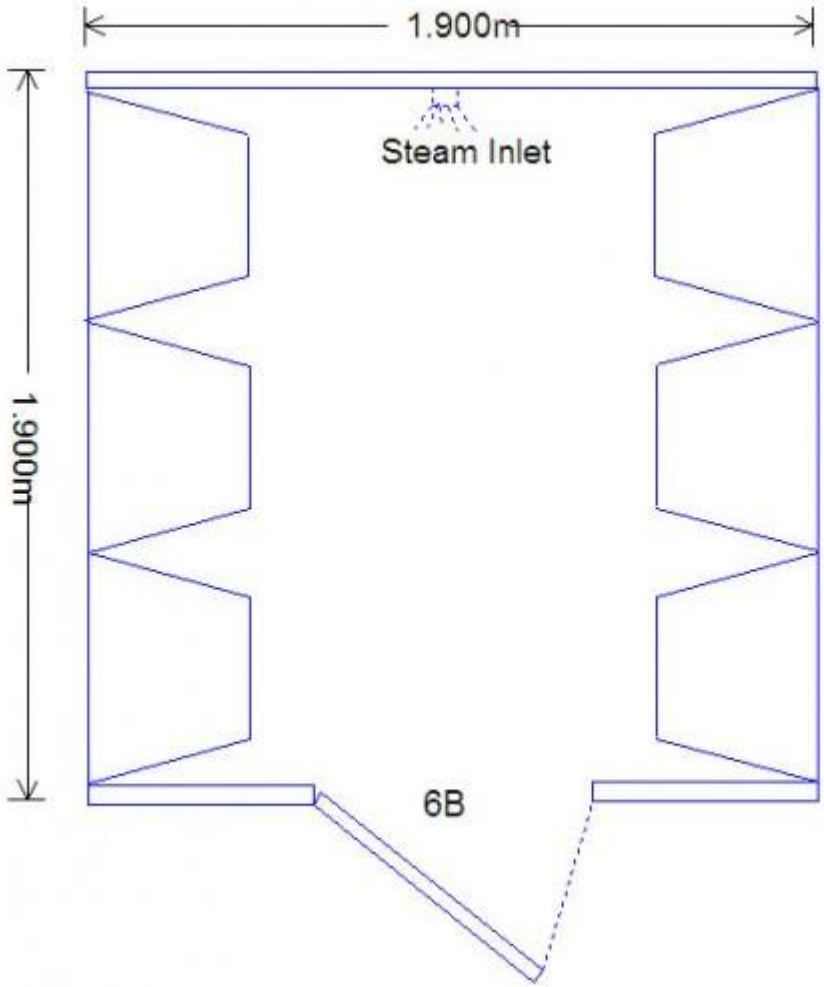
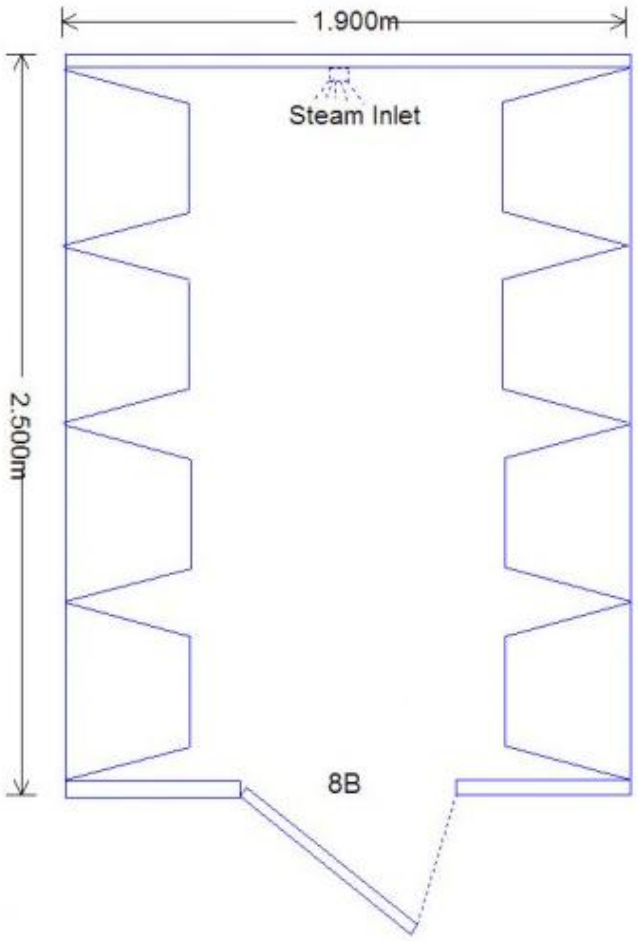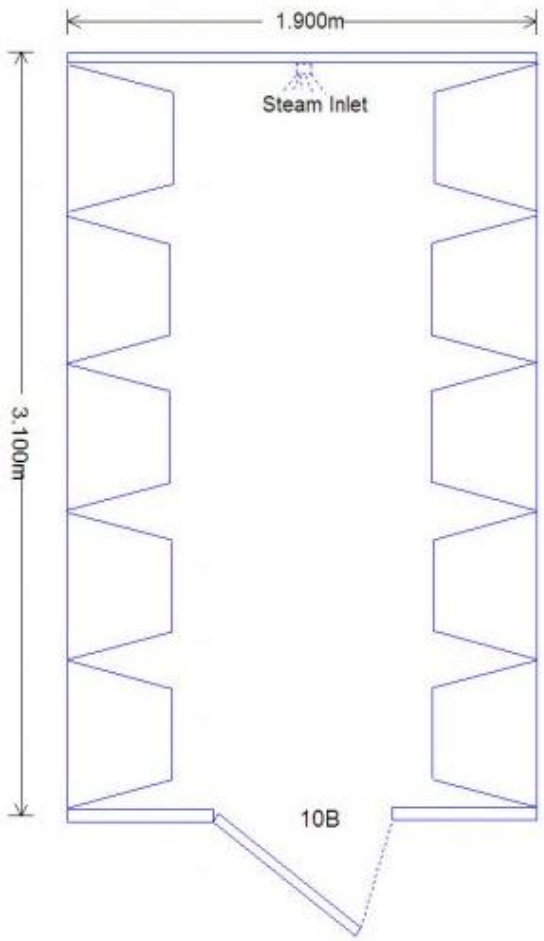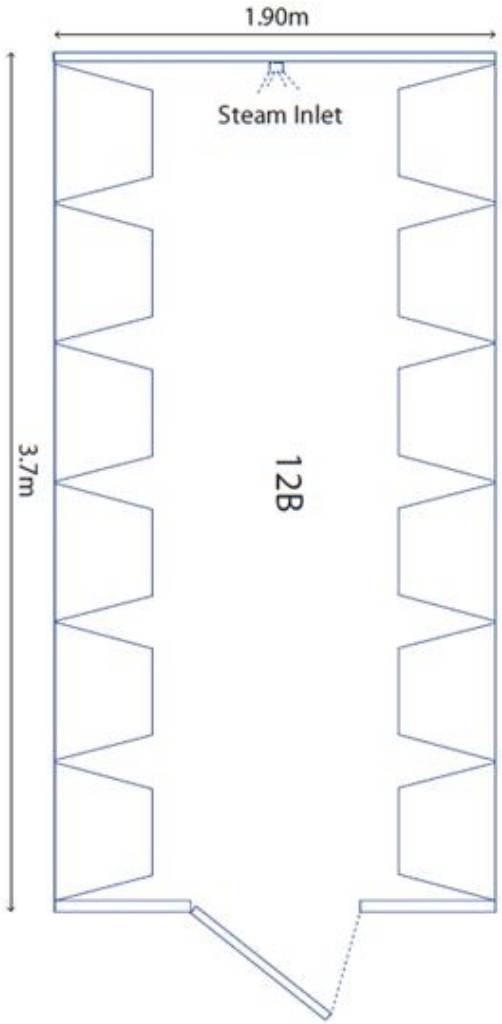
Gama de productos - modelos comerciales